REDUCTOR MANUAL CILÍNDRICO PARA ARMADURAS "MULTI-VUELTA" **ICR-5**

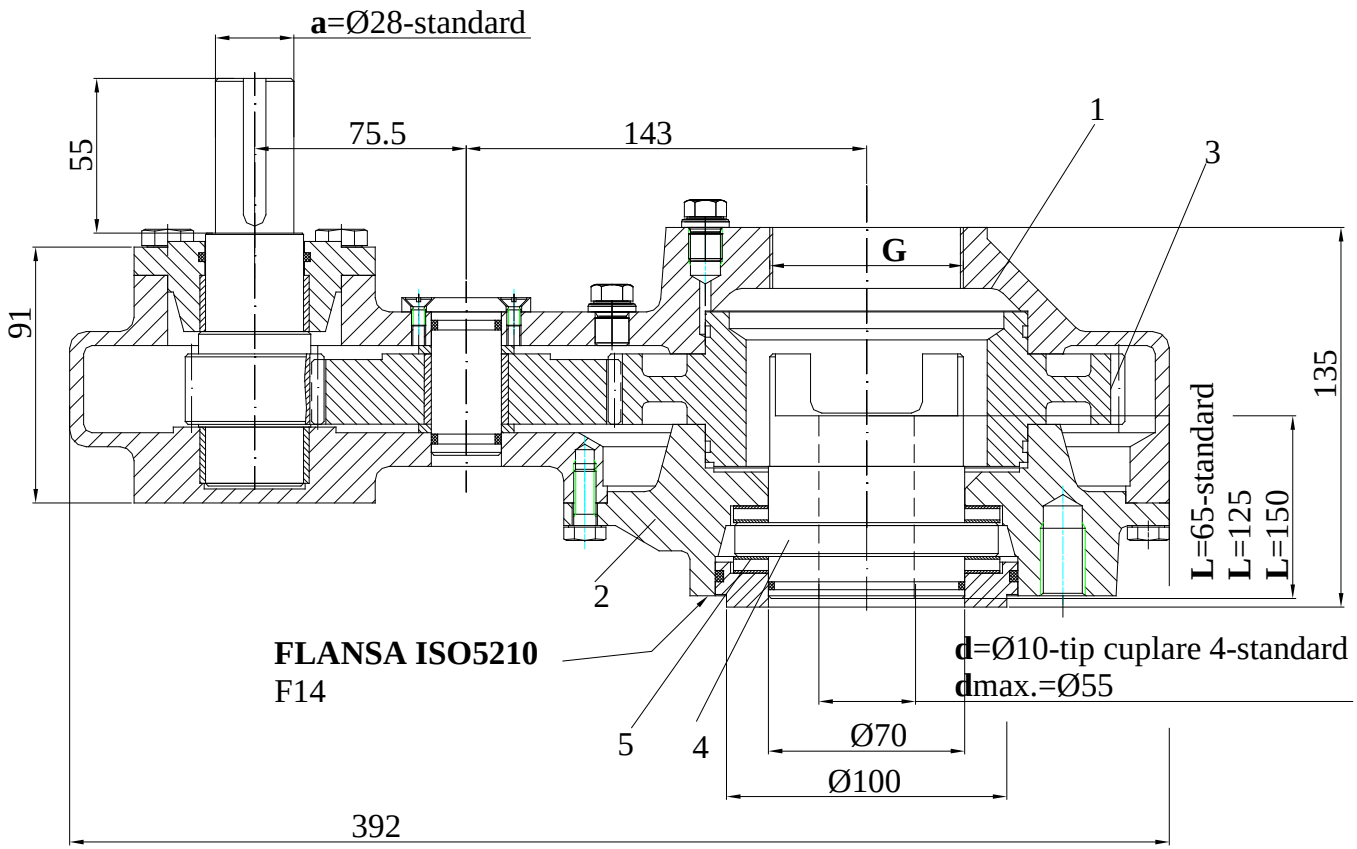

Hoja no.	772b
Fecha	01.09.2006

MATERIALES

1.Armazón del reductor:	Fc 250/GG25
2.Intermediario:	Fc 250/GG25
3. Engranaje cilíndrico:	OLC 45 / C 45
4. Tuerca de impulsión:	CuAl10Fe3T
5. Cojinetes:	ANK7095

CARACTERÍSTICAS TÉCNICAS

- Ratio: 4
- Par de torsión de salida: 500 Nm
- Fuerza axial: 120kN

SIMBOLIZACIÓN:

ICR-5 x 4 - F14 - 28 - 2 3/8" - 1 / 10 - 65

- Tipo
- Ratio
- Brida de acoplamiento de salida ISO5210
- **a**- Diámetro del árbol de entrada de conf. con DIN 6885
- **G-** Tamaño del hilo del escudo
- **d**- Tipo de acoplamiento a la válvula de conf. con **NCI 30**
- **d**- Dimensión de acoplamiento a la válvula
- **L**= Longitud de la tuerca

Rueda de mano – max. A350
Escudo: A70(2 3/8")
¡Es necesario un pedido por separado!

REDUCTOR MANUAL CILÍNDRICO PARA ARMADURAS "MULTI-VUELTA" **ICR-10**

Hoja no.	773b
Fecha	29.05.2006

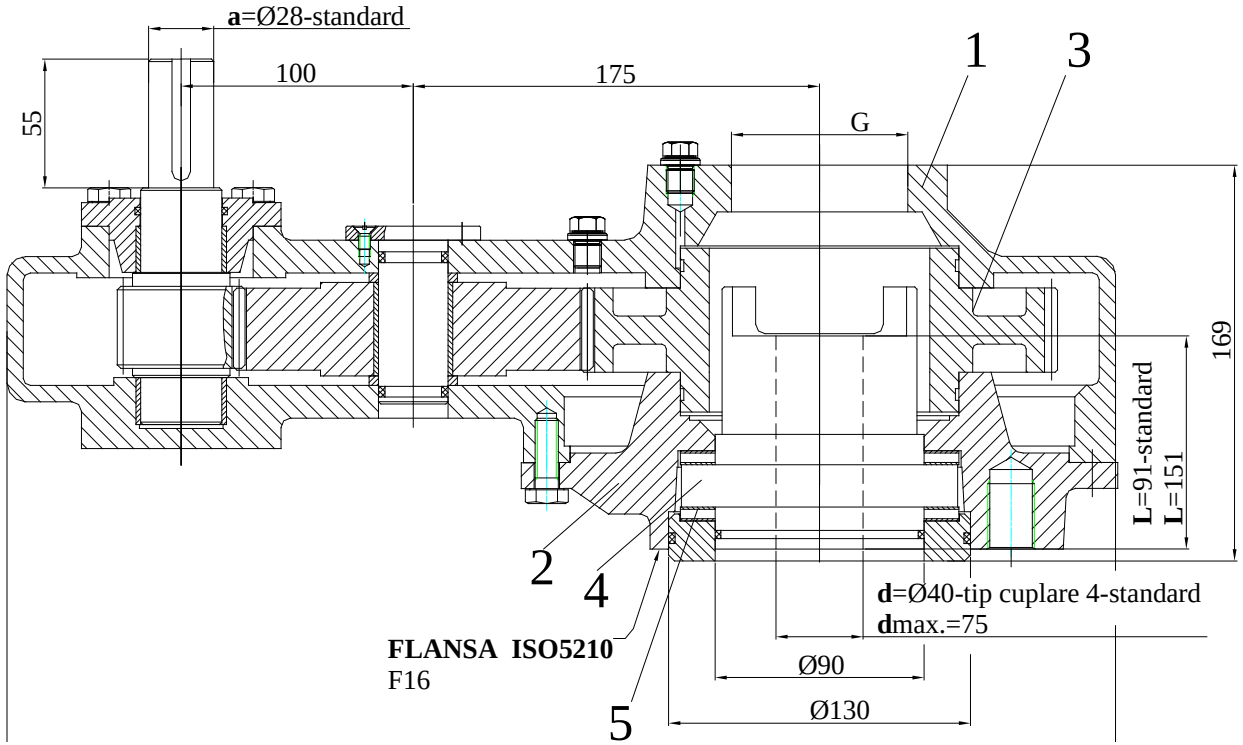

MATERIALES

1.Armazón del reductor: Fc 250/GG25
2.Intermediario: Fc 250/GG25
3. Engranaje cilíndrico: OLC 45 / C 45
4. Tuerca de impulsión: Al10Fe3T/G-SnBz10
5. Cojinetes: ANK 90120

CARACTERÍSTICAS TÉCNICAS

- Ratio: 4
- Par de torsión de salida: 1000 Nm
- Fuerza axial: 320 kN

SIMBOLIZACIÓN:

ICR-10 x 4 - F16 - 28 - 3" - 1 / 90 - 91

- Tipo
- Ratio
- Brida de acoplamiento de salida ISO5210
- **a-** Diámetro del árbol de entrada de conf. con DIN 6885
- **G-** Tamaño del hilo del escudo
- **d-** Tipo de acoplamiento a la válvula de conf. con **NCI 30**
- **d-** Dimensión de acoplamiento a la válvula
- **L**= Longitud de la tuerca

Rueda de mano – max.A400
Escudo: A88,9(3")
¡Es necesario un pedido por separado!

REDUCTOR MANUAL CILÍNDRICO PARA ARMADURAS "MULTI-VUELTA" **ICR-20**

Hoja no.	774b
Fecha	01.09.2006

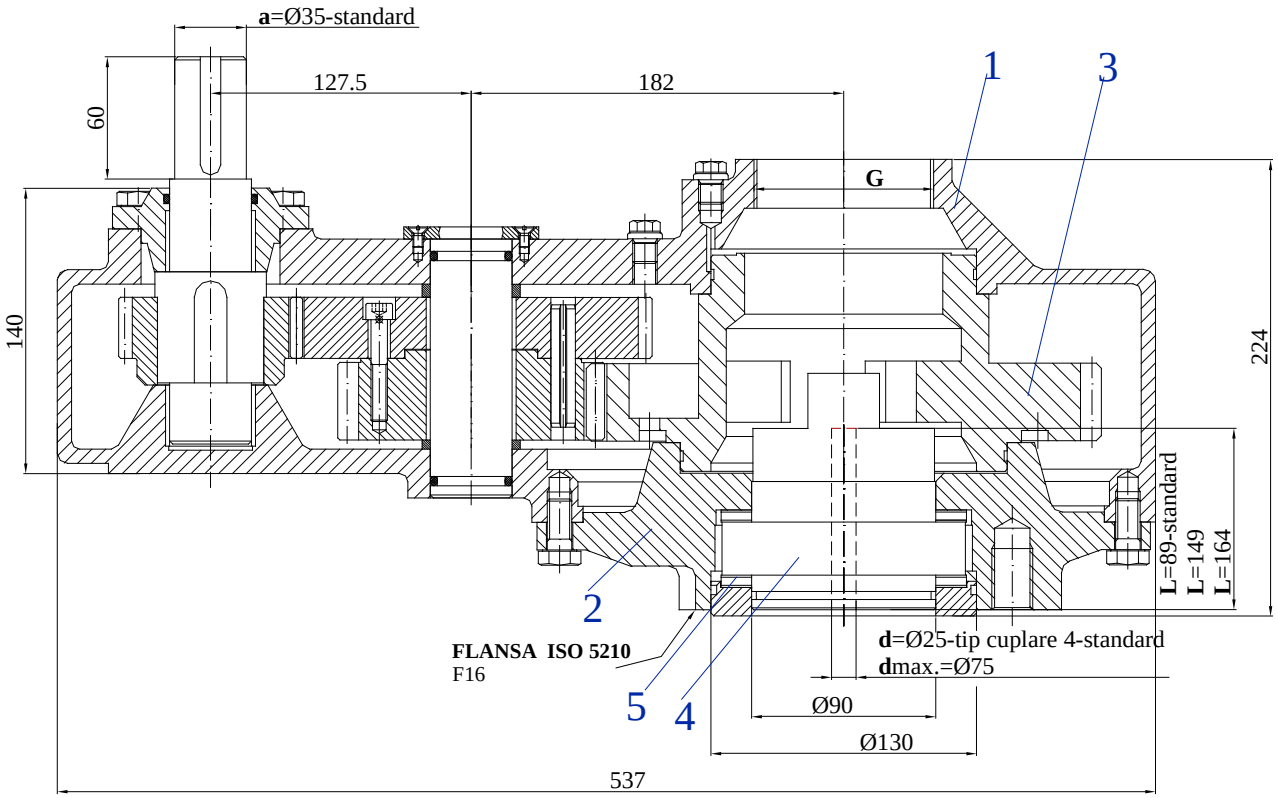

MATERIALES

1.Armazón del reductor:	Fc 250/GG25
2.Intermediario:	Fc 250/GG25
3. Engranaje cilíndrico:	OLC 45 / C 45
4. Tuerca de impulsión:	CuAl10Fe3T
5. Cojinetes:	ANK60120

CARACTERÍSTICAS TÉCNICAS

- Ratio : 4,2;6;10
- Par de torsión de salida: 2000 N m
- Fuerza axial: 320kN

SIMBOLIZACIÓN:

ICR-20 x 6 - F16 - 35 - 3" - 1 / 25 - 89

- Tipo
- Ratio
- Brida de acoplamiento de salida ISO5210
- **a**- Diámetro del árbol de entrada de conf. con DIN 6885
- **G**- Tamaño del hilo del escudo
- **d**- Tipo de acoplamiento a la válvula de conf. con **NCI 30**
- **d**- Dimensión de acoplamiento a la válvula
- **L**= Longitud de la tuerca

Rueda de mano – A400;max.A500
Escudo: A88,9(3")
¡Es necesario un pedido por separado!

REDUCTOR MANUAL CILÍNDRICO PARA ARMADURAS "MULTI-VUELTA" **ICR-50**

Hoja no.	776b
Fecha	01.09.2006

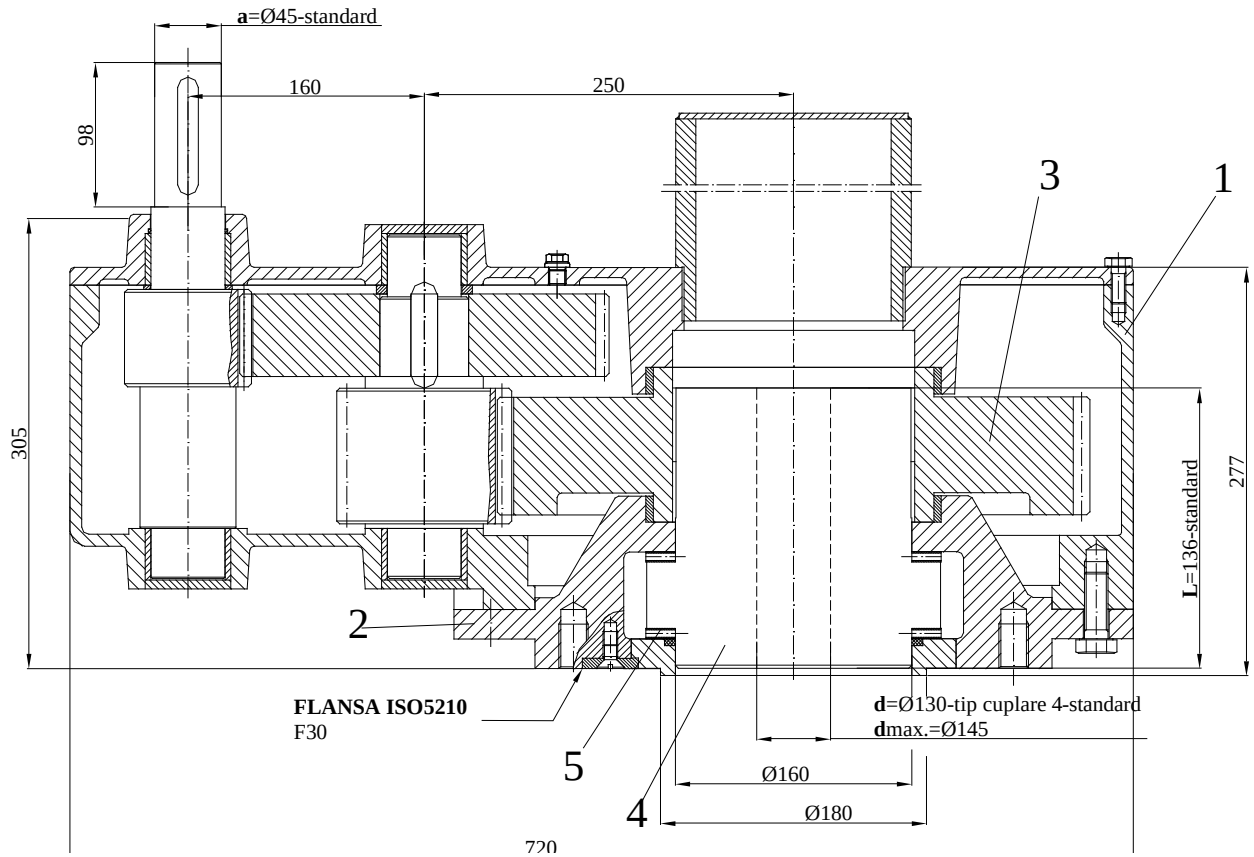

MATERIALES

1.Armazón del reductor: OL 37/St 37
2.Intermediario: Fc 250/GG25
3. Engranaje cilíndrico: OLC 45 / C 45
4. Tuerca de impulsión: CuAl10Fe3T
5. Cojinetes: AXK160200

CARACTERÍSTICAS TÉCNICAS

- Ratio: 12
- Par de torsión de salida: 5000 Nm
- Fuerza axial: 570 kN

SIMBOLIZACIÓN:

ICR-50 x 12 - F30 - 45 - 5 1/2" - 1 / 130 - 136

- Tipo
- Ratio
- Brida de acoplamiento de salida ISO5210
- **a**- Diámetro del árbol de entrada de conf. con DIN 6885
- **G-** Tamaño del hilo del escudo
- **d-** Tipo de acoplamiento a la válvula de conf. con **NCI 30**
- **d-** Dimensión de acoplamiento a la válvula
- **L**= Longitud de la tuerca

Rueda de mano – max.A600
Escudo - A150(5 ½")
¡Es necesario un pedido por separado!