REDUCTOR MANUAL CILÍNDRICO-CÓNICO PARA ARMADURAS "MULTI-VUELTA" **2CK-8**

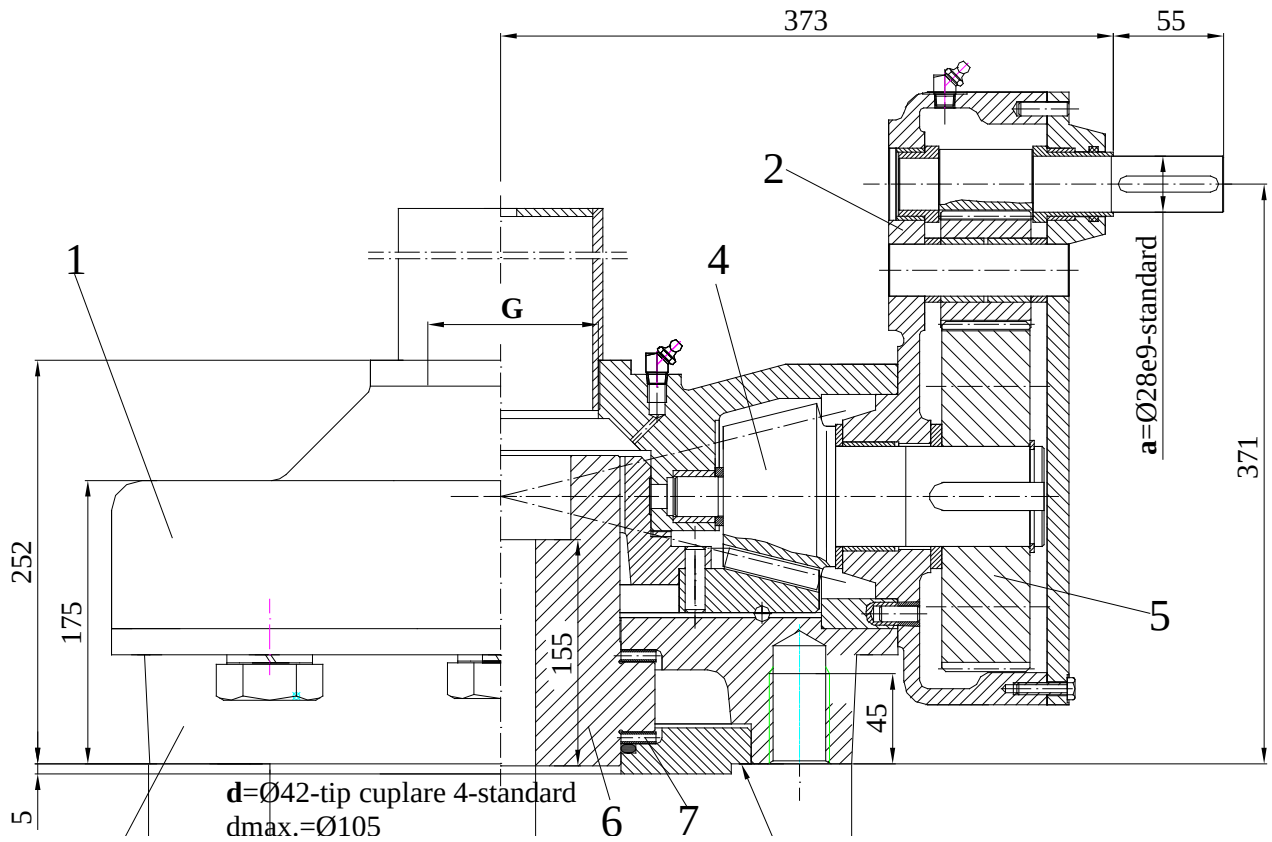

Hoja no.	547a
Fecha	14.09.2004

MATERIALES

1.Armazón red. cónico:	OT 450/GS 45
2.Armazón red. cilíndrico:	OT450/GS 45
3.Intermediario:	OT 450/GS 45
4.Engranaje cónico:	OLC 45/C45
5. Engranaje cilíndrico:	OLC45/C45
6.Tuerca de impulsión:	Cu Al10Fe 3T Fagn Ni 22
7.Cojinetes:	AXK140180

CARACTERÍSTICAS TÉCNICAS

- Ratio total: 34,6;58
- Par de torsión de salida: 8000 Nm
- Fuerza axial: 800 kN

Ratio	Par de torsión de entrada (Nm)	D (mm)	Fuerza tang. sobre rueda de mano (N)
34,6	**385**	**800**	**2x480**
58	230	800	2x290

*Rueda de mano – **A800- estándar***
A600
*Escudo – **A141,3(5")***
¡Es necesario un pedido por separado!

SIMBOLIZACIÓN:

2CK 8 x 34,6 - F35 - OB - 28 - 5" - 4 / 42

Tipo

Ratio

Brida de acoplamiento ISO 5210

OB- Tuerca de impulsión Bz – estándar
OF- Tuerca de impulsión Fagn Ni 22

a-Diámetro del árbol de entrada de conf. con DIN 6885

G-Tamaño del hilo del escudo

d-Tipo de acoplamiento a la válvula de conf. con **NCI-30**

d- Dimensión de acoplamiento a la válvula

REDUCTOR MANUAL CILÍNDRICO-CÓNICO PARA ARMADURAS "MULTI-VUELTA" **2CK-3**

Hoja no.	553a
Fecha	21.10.2002

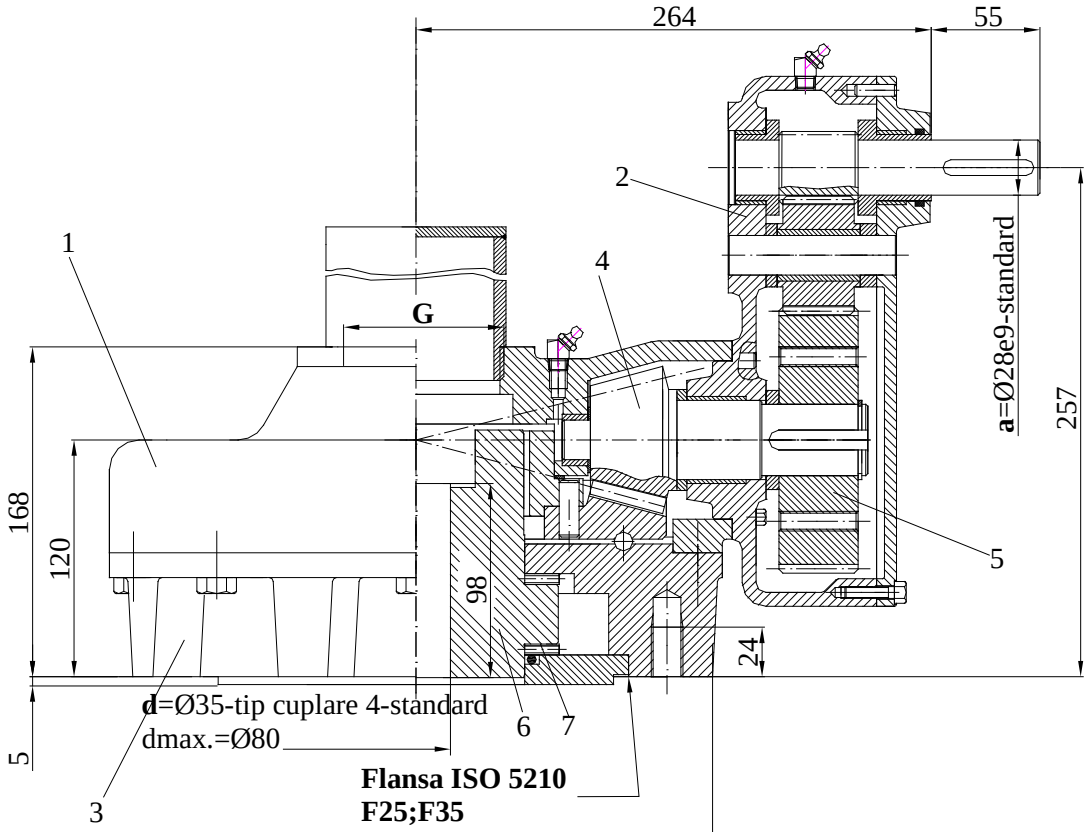

MATERIALES

1.Armazón red. cónico:	OT 450/GS 45
2.Armazón red. cilíndrico:	OT450/GS 45
3.Intermediario:	OT 450/GS 45
4.Engranaje cónico:	OLC 45/C45
5. Engranaje cilíndrico:	OLC45/C45
6.Tuerca de impulsión:	Cu Al10Fe 3T Fagn Ni 22
7.Cojinetes:	AXK110145

CARACTERÍSTICAS TÉCNICAS

- Ratio: 16
- Par de torsión de salida: 3300 Nm
- Fuerza axial: 380 kN

Ratio	Par de torsión de entrada (Nm)	D (mm)	Fuerza tang. sobre rueda de mano (N)
16	327	600	2x545

SIMBOLIZACIÓN:

2CK 3 x 16 - F25 - OB - 28 - 3" - 4 / 35

- Tipo
- Ratio
- Brida de acoplamiento ISO 5210
- **G**- Tamaño del hilo del escudo
- **d**- Tipo de acoplamiento a la válvula de conf. con **NCI-30**
- **d**- Dimensión de acoplamiento a la válvula

*Rueda de mano – **A800- estándar***
A600
*Escudo – **A88,9(3")***
¡Es necesario un pedido por separado!

REDUCTOR MANUAL CILÍNDRICO-CÓNICO PARA ARMADURAS "MULTI-VUELTA" **2CK-2.1**

Hoja no.	554a
Fecha	14.09.2004

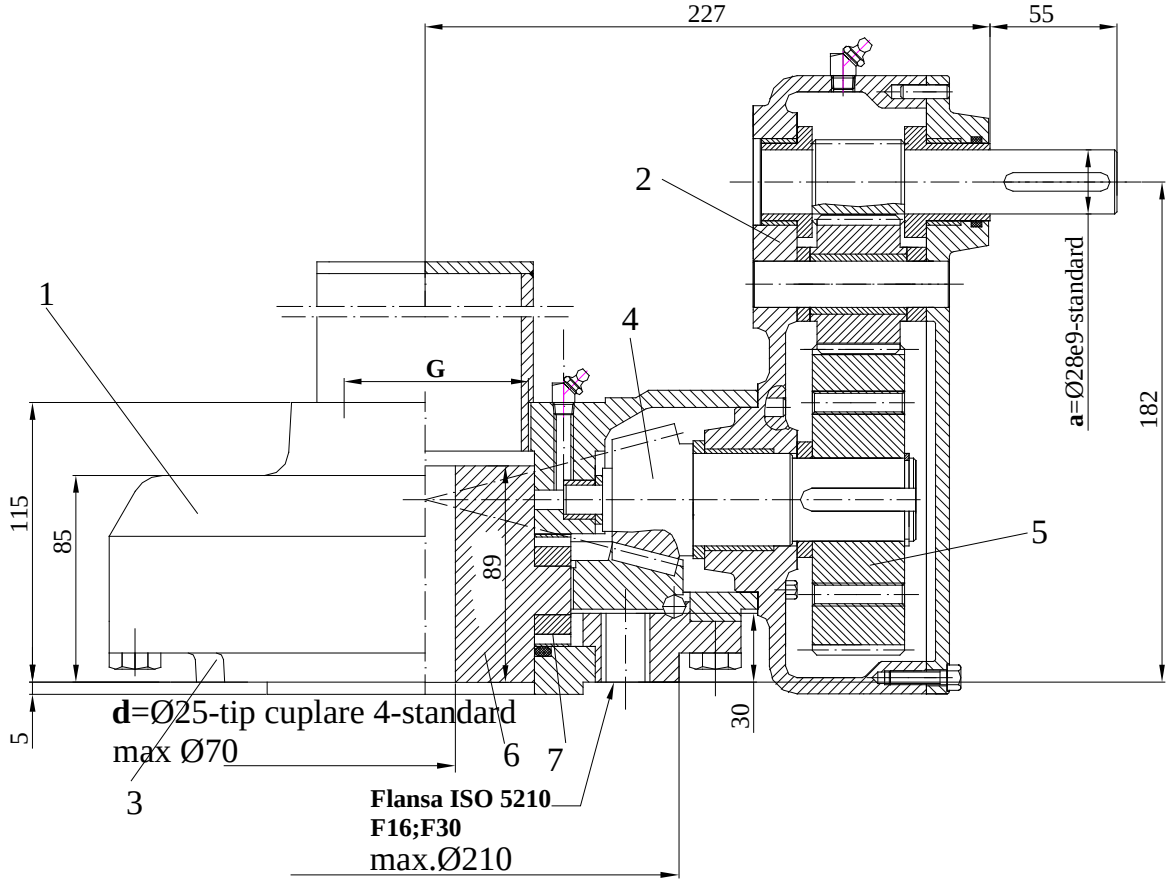

MATERIALES

1.Armazón red. cónico:	OT 450/GS 45
2.Armazón red. cilíndrico:	OT450/GS 45
3.Intermediario:	OT 450/GS 45
4.Engranaje cónico:	OLC 45/C45
5. Engranaje cilíndrico:	OLC45/C45
6.Tuerca de impulsión:	Cu Al10Fe 3T Fagn Ni 22
7.Cojinetes:	ANK 90120

CARACTERÍSTICAS TÉCNICAS

- Ratio: 9,55;14,4
- Par de torsión de salida: 2000 Nm
- Fuerza axial: 320 kN

Ratio	Par de torsión de entrada (Nm)	D (mm)	Fuerza tang. sobre rueda de mano (N)
9,55	**350**	**600**	**2x580**
14,4	248	600	2x450

Rueda de mano – ***A800- estándar***
A600
Escudo – ***A88,9(3")***
¡Es necesario un pedido por separado!

SIMBOLIZACIÓN:

2CK 2.1 x 9,55 - F16 - OB - 28 - 3" - 4 / 25

Tipo

Ratio

Brida de acoplamiento ISO 5210

OB- Tuerca de impulsión Bz estándar

a- Diámetro del árbol de entrada de conf. con DIN 6885

G- Tamaño del hilo del escudo

d- Tipo de acoplamiento a la válvula de conf. con **NCI-30**

d- Dimensión de acoplamiento a la válvula

REDUCTOR MANUAL CILÍNDRICO-CÓNICO PARA ARMADURAS "MULTI-VUELTA" 2CK-5

Hoja no.	555a
Fecha	14.09.2004

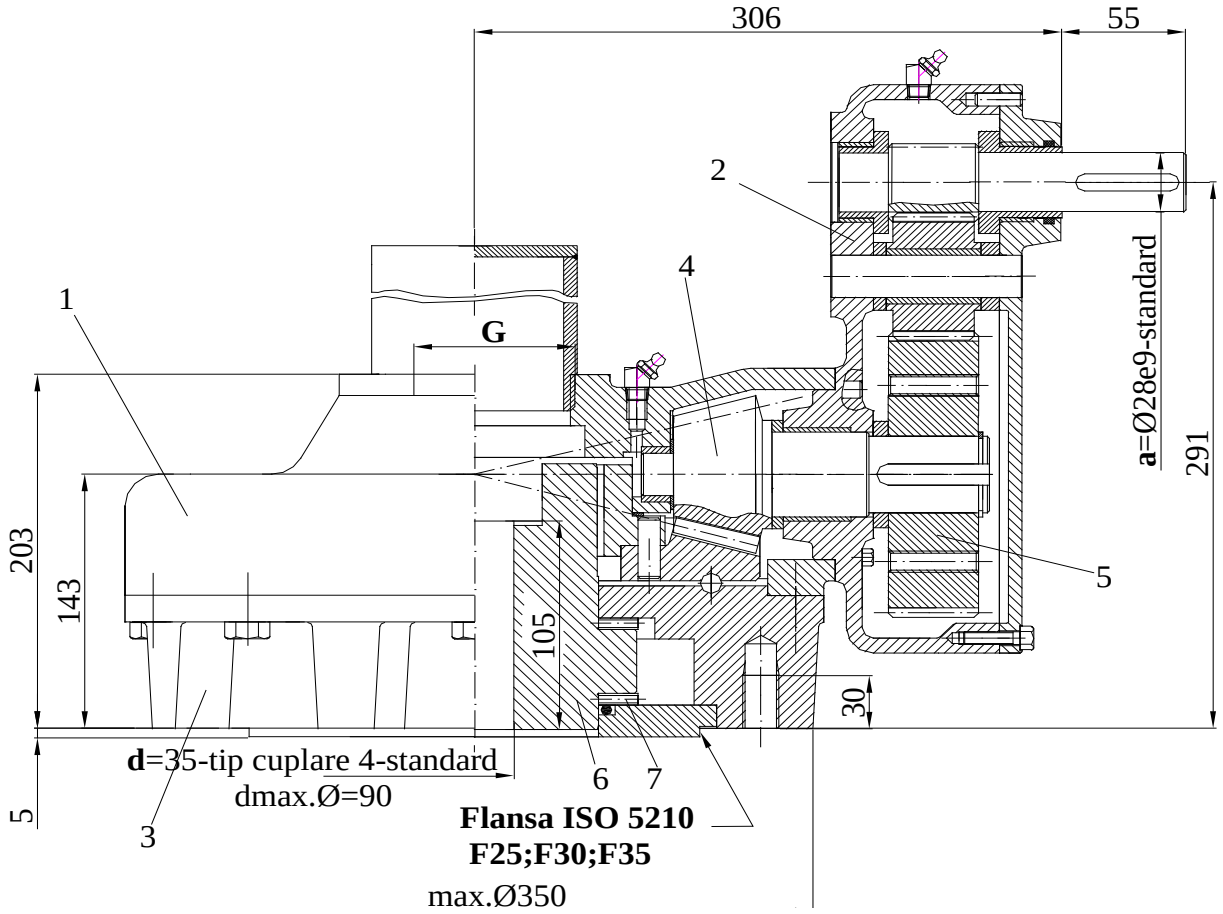

MATERIALES

1.Armazón red. cónico:	OT 450/GS 45
2.Armazón red. cilíndrico:	OT450/GS 45
3.Intermediario:	OT 450/GS 45
4.Engranaje cónico:	OLC 45/C45
5. Engranaje cilíndrico:	OLC45/C45
6.Tuerca de impulsión:	Cu Al10Fe 3T Fagn Ni 22
7.Cojinetes:	AXK120155

CARACTERÍSTICAS TÉCNICAS

- Ratio: 24;40
- Par de torsión de salida: 5000 N m
- Fuerza axial: 570 k N

Ratio	Par de torsión de entrada (Nm)	D (mm)	Fuerza tang. sobre rueda de mano (N)
24	**340**	**600**	**2x570**
40	205	600	2x345

Rueda de mano – ***A800- estándar***
A600
Escudo – ***A102(3 1/2")- estándar***
A115(4")
¡Es necesario un pedido por separado!

SIMBOLIZACIÓN:

2CK 5 x 24 - F30 - OB - 28 - 3 1/2" - 4 / 35

Tipo

Ratio

Brida de acoplamiento ISO 5210

OB- Tuerca de impulsión Bz – estándar

a- Diámetro del árbol de entrada de conf. con DIN 6885

G- Tamaño del hilo del escudo

d- Tipo de acoplamiento a la válvula de conf. Con **NCI-30**

d- Dimensión de acoplamiento a la válvula

REDUCTOR MANUAL CILÍNDRICO-CÓNICO PARA ARMADURAS "MULTI-VUELTA" **2CK-10**

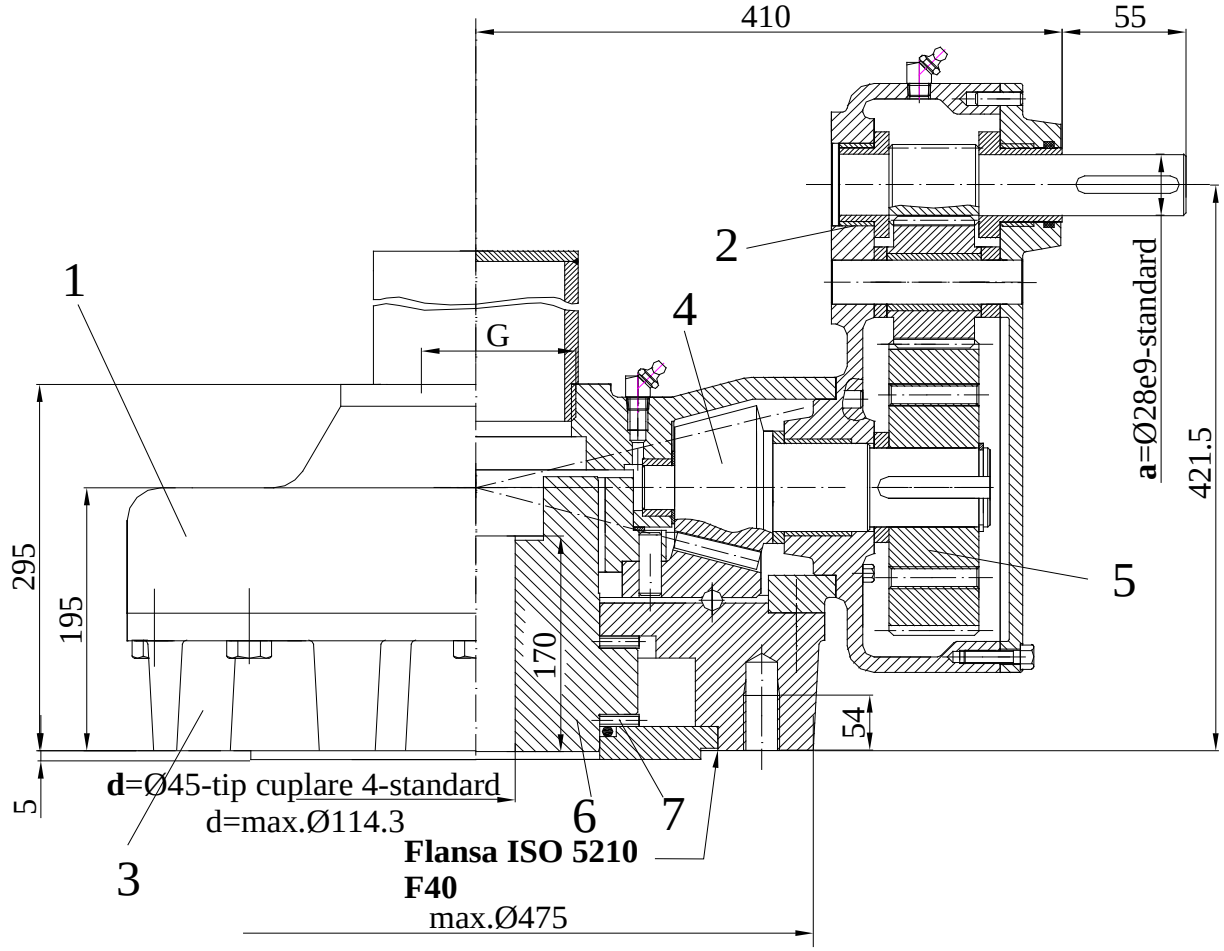

Hoja no.	557a
Fecha	14.09.2004

MATERIALES

1.Armazón red. cónico:	OT 450/GS 45
2.Armazón red. cilíndrico:	OT450/GS 45
3.Intermediario:	OT 450/GS 45
4.Engranaje cónico:	OLC 45/C45
5. Engranaje cilíndrico:	OLC45/C45
6.Tuerca de impulsión:	Cu Al10Fe 3T Fagn Ni 22
7.Cojinetes:	AXK150190

CARACTERÍSTICAS TÉCNICAS

- Ratio: 47.4;80,5
- Par de torsión de salida: 10000 Nm
- Fuerza axial: 950 kN

Ratio	Par de torsión de entrada (Nm)	D (mm)	Fuerza tang. sobre rueda de mano (N)
47.4	**332**	**800**	**2x415**
80,5	210	800	2x350

*Rueda de mano – **A800- estándar***
A600
*Escudo – **A150(5 1/2")***
¡Es necesario un pedido por separado!

SIMBOLIZACIÓN:

2CK 10 x 47,4 - F40 - OB - 28 - 5 1/2" - 4 / 45

Tipo

Ratio

Brida de acoplamiento ISO

d- Dimensión de acoplamiento a la válvula

d- Tipo de acoplamiento a la válvula de conf. con **NCI-30**

REDUCTOR MANUAL CILÍNDRICO-CÓNICO PARA ARMADURAS "MULTI-VUELTA" **2CK-12**

Hoja no.	558b
Fecha	01.09.2006

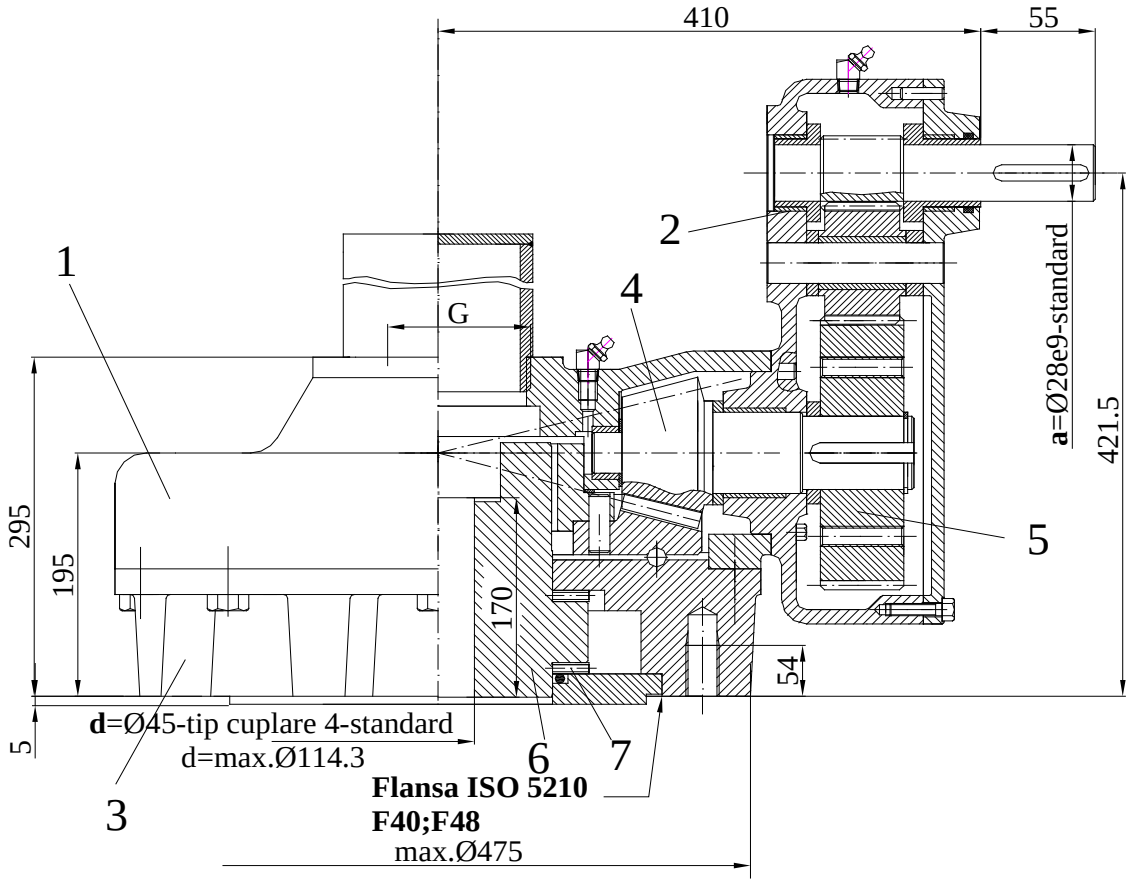

MATERIALES

1.Armazón red. cónico:	OT 450/GS 45
2.Armazón red. cilíndrico:	OT450/GS 45
3.Intermediario:	OT 450/GS 45
4.Engranaje cónico:	OLC 45/C45
5. Engranaje cilíndrico:	OLC45/C45
6.Tuerca de impulsión:	Cu Al10Fe 3T Fagn Ni 22
7.Cojinetes:	AXK150190;AXK160200

CARACTERÍSTICAS TÉCNICAS

- Ratio: 47.4;80,5
- Par de torsión de salida: 12000 Nm
- Fuerza axial: 1250 kN

Ratio	Par de torsión de entrada (Nm)	D (mm)	Fuerza tang. sobre rueda de mano (N)
47.4	**332**	**800**	**2x415**
80,5	210	800	2x350

*Rueda de mano – **A800- estándar***
A600
*Escudo – **A150(5 1/2")***
¡Es necesario un pedido por separado!

SIMBOLIZACIÓN:

2CK 12 x 47,4 - F40 - OB - 28 - 5 1/2" - 4 / 45

- Tipo
- Ratio
- Brida de acoplamiento ISO 5210
- **OB**- Tuerca de impulsión Bz – estándar
- **d**- Dimensión de acoplamiento a la válvula
- **d**- Tipo de acoplamiento a la válvula de conf. con **NCI-30**
- **G**- Tamaño del hilo del escudo

REDUCTOR MANUAL CILÍNDRICO-CÓNICO PARA ARMADURAS "MULTI-VUELTA" **2CK-32**

Hoja no.	602b
Fecha	01.09.2006

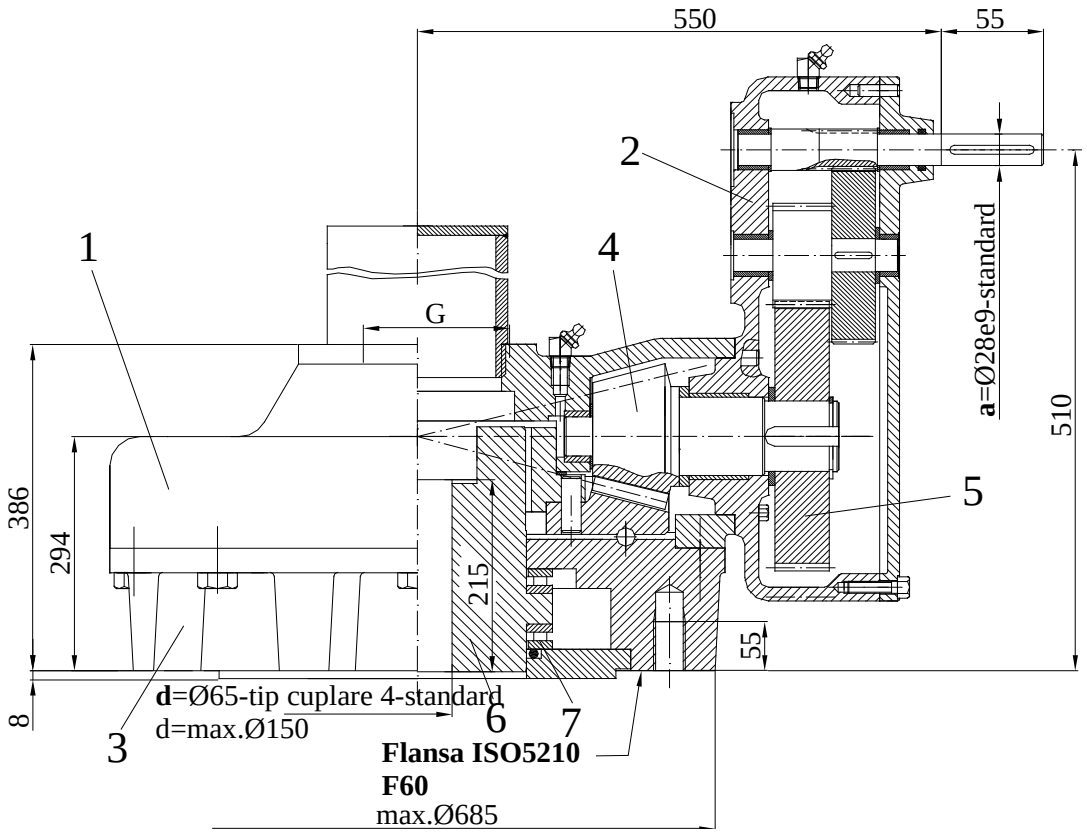

MATERIALES

1.Armazón red. cónico:	OT 450/GS 45
2.Armazón red. cilíndrico:	OT450/GS 45
3.Intermediario:	OT 450/GS 45
4.Engranaje cónico:	OLC 45/C45
5. Engranaje cilíndrico:	OLC45/C45
6.Tuerca de impulsión:	Cu Al10Fe 3T Fagn Ni 22
7.Cojinetes:	81144M

CARACTERÍSTICAS TÉCNICAS

- Ratio: 122,6;190
- Par de torsión de salida: 32000 Nm
- Fuerza axial: 1575 kN

Ratio	Par de torsión de entrada (Nm)	D (mm)	Fuerza tang. sobre rueda de mano (N)
122,6	**435**	**800**	**2x592**
190	210	800	2x265

*Rueda de mano – **A800- estándar***
A600
*Escudo – **A170(6")***
¡Es necesario un pedido por separado!

SIMBOLIZACIÓN:

2CK 32 x 122,6 - F60 - OB - 28 - 6" - 4 / 65

Tipo

Ratio

Brida de acoplamiento ISO 5210

OB- Tuerca de impulsión Bz – estándar

a- Diámetro del árbol de entrada de conf. con DIN 6885

G- Tamaño del hilo del escudo

d- Tipo de acoplamiento a la válvula de conf. con **NCI-30**

d- Dimensión de acoplamiento a la válvula

REDUCTOR MANUAL CILÍNDRICO-CÓNICO PARA ARMADURAS "MULTI-VUELTA" 2CK-15

Hoja no.	611b
Fecha	01.09.2006

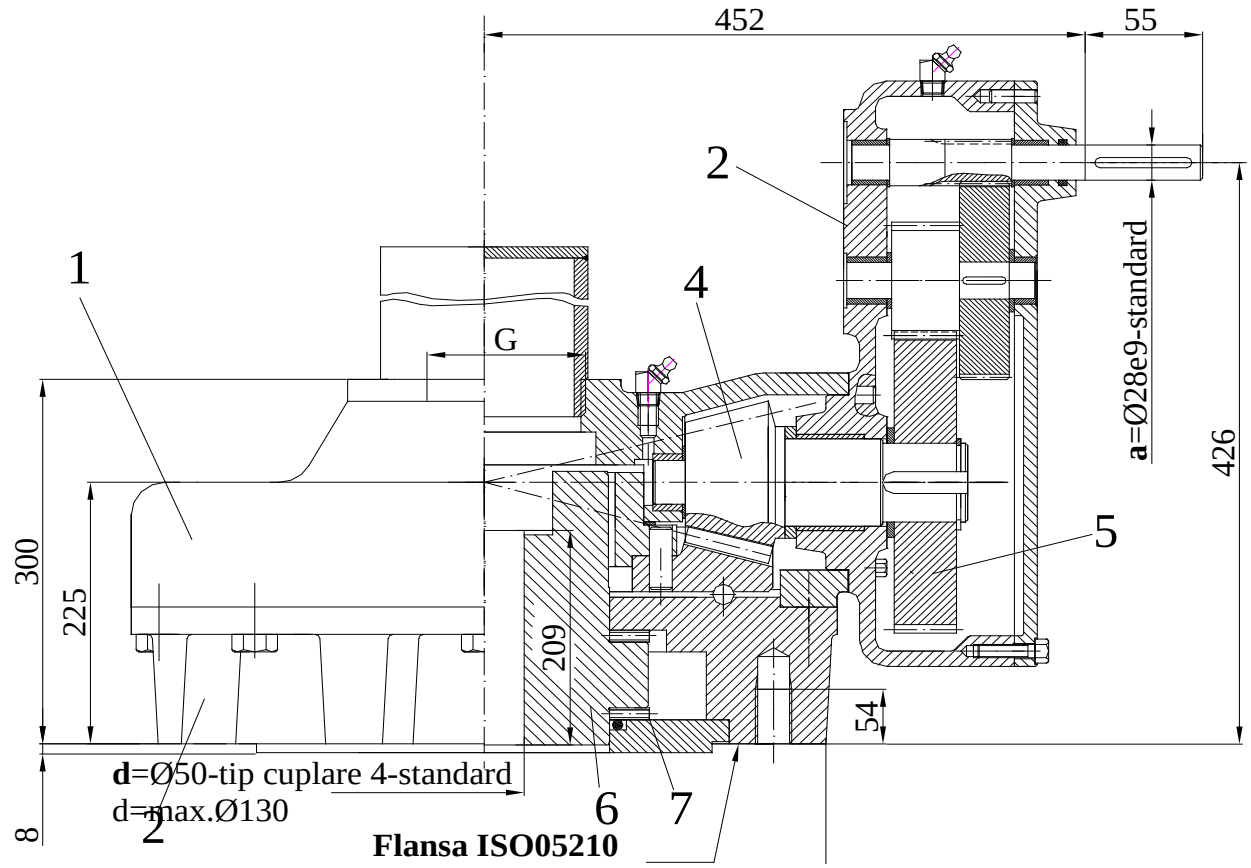

MATERIALES

1.Armazón red. cónico:	OT 450/GS 45
2.Armazón red. cilíndrico:	OT450/GS 45
3.Intermediario:	OT 450/GS 45
4.Engranaje cónico:	OLC 45/C45
5. Engranaje cilíndrico:	OLC45/C45
6.Tuerca de impulsión:	Cu Al10Fe 3T Fagn Ni 22
7.Cojinetes:	AXK160200

CARACTERÍSTICAS TÉCNICAS

- Ratio: 86,32;152,8
- Par de torsión de salida: 15000 Nm
- Fuerza axial: 1600 kN

Ratio	Par de torsión de entrada (Nm)	D (mm)	Fuerza tang. sobre rueda de mano (N)
86,32	**296**	**600**	**494**
152,8	60	600	150

*Rueda de mano – **A800- estándar***
A600
*Escudo – **A170(6")***
¡Es necesario un pedido por separado!

SIMBOLIZACIÓN:

2CK 15 x 86,3 - F48 - OB - 28 - 6" - 4 / 50

- Tipo
- Ratio
- Brida de acoplamiento ISO 5210
- **OB- Tuerca de impulsión Bz –** estándar
- OF- Tuerca de impulsión Fagn Ni 22
- **a**- Diámetro del árbol de entrada de conf. con DIN 6885
- **G**- Tamaño del hilo del escudo
- **d**- Tipo de acoplamiento a la válvula de conf. con **NCI-30**
- **d**- Dimensión de acoplamiento a la válvula

REDUCTOR MANUAL CILÍNDRICO-CÓNICO PARA ARMADURAS "MULTI-VUELTA" **2CK-18**

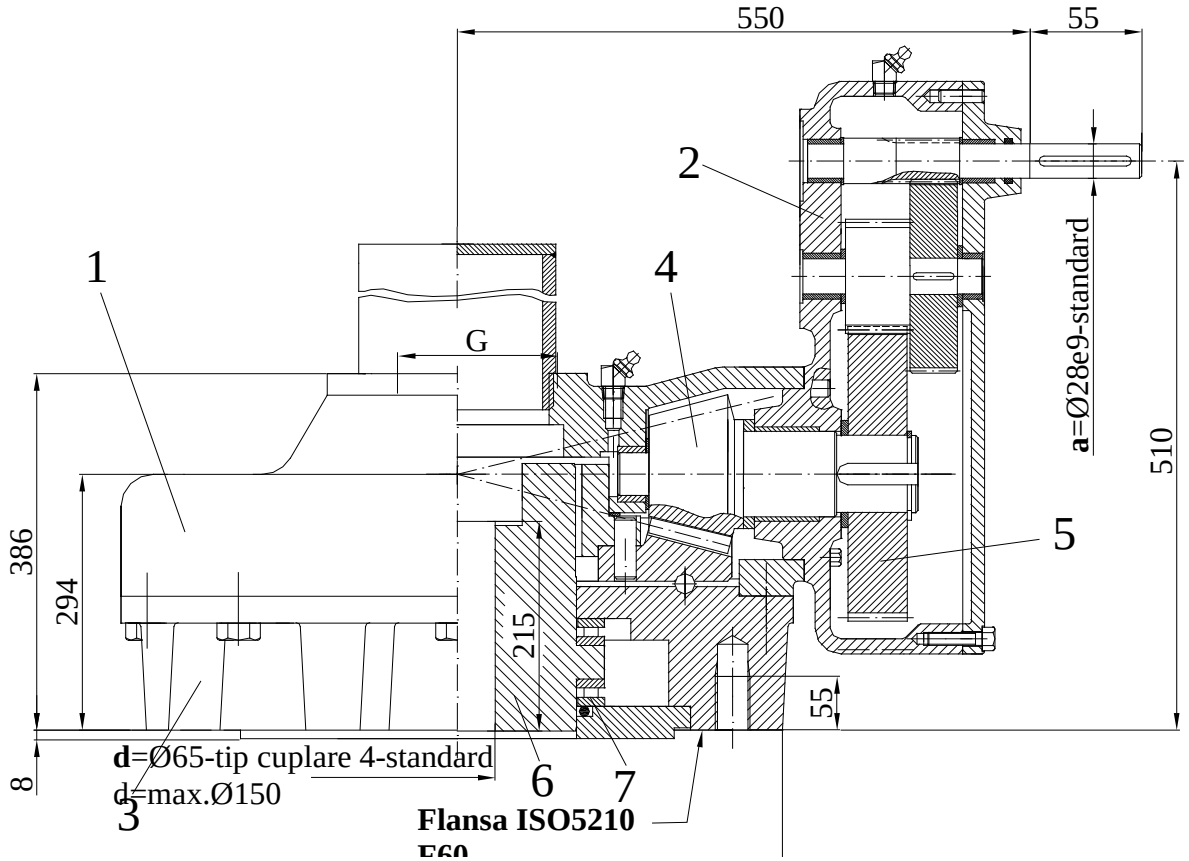

Hoja no.	630b
Fecha	01.09.2006

MATERIALES

1.Armazón red. cónico:	OT 450/GS 45
2.Armazón red. cilíndrico:	OT450/GS 45
3.Intermediario:	OT 450/GS 45
4.Engranaje cónico:	OLC 45/C45
5. Engranaje cilíndrico:	OLC45/C45
6.Tuerca de impulsión:	Cu Al10Fe 3T Fagn Ni 22
7.Cojinetes:	81144M

CARACTERÍSTICAS TÉCNICAS

- Ratio: 122,6;190
- Par de torsión de salida: 22000 Nm
- Fuerza axial: 1575 kN

Ratio	Par de torsión de entrada (Nm)	D (mm)	Fuerza tang. sobre rueda de mano (N)
122,6	**435**	**800**	**2x592**
190	210	800	2x265

SIMBOLIZACIÓN:

2CK 18 x 122,6 - F60 - OB - 28 - 6" - 4 / 65

- Tipo
- Ratio
- Brida de acoplamiento ISO 5210
- **OB- Tuerca de impulsión Bz –** estándar
- OF- Tuerca de impulsión Fagn Ni 22
- **a-** Diámetro del árbol de entrada de conf. con DIN 6885
- **G-** Tamaño del hilo del escudo
- **d-** Tipo de acoplamiento a la válvula de conf. con **NCI-30**
- **d-** Dimensión de acoplamiento a la válvula

*Rueda de mano – **A800- estándar***
A600
*Escudo – **A170(6")***
¡Es necesario un pedido por separado!

REDUCTOR MANUAL CILÍNDRICO-CÓNICO PARA ARMADURAS "MULTI-VUELTA" **2CK-32RM**

Hoja no.	907a
Fecha	01.09.2006

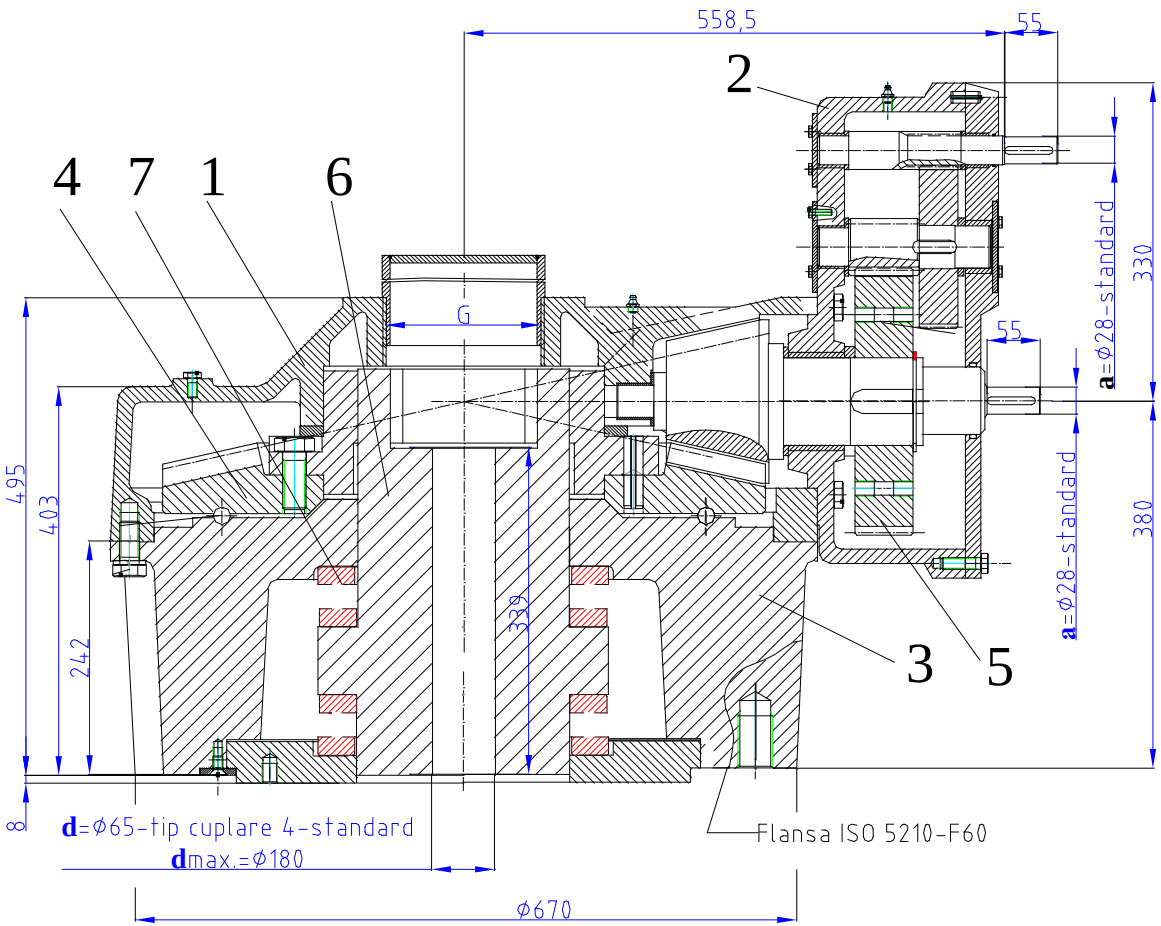

MATERIALES

1.Armazón red. cónico:	OT 450/GS 45
2.Armazón red. cilíndrico:	OT450/GS 45
3.Intermediario:	OT 450/GS 45
4.Engranaje cónico:	OLC 45/C45
5. Engranaje cilíndrico:	OLC45/C45
6.Tuerca de impulsión:	Cu Al10Fe 3T Fagn Ni 22
7.Cojinetes: Φ220x Φ300x63	81244M

CARACTERÍSTICAS TÉCNICAS

- Ratio: 122,6
- Par de torsión de salida: 40000 Nm
- Fuerza axial: 2750 kN

Ratio	Par de torsión de entrada (Nm)	D (mm)	Fuerza tang. sobre rueda de mano (N)
122,6	**543**	**800**	**2x592**

*Rueda de mano – **A800- estándar***
A600
*Escudo – **A170(6")***
¡Es necesario un pedido por separado!

SIMBOLIZACIÓN:

2CK 32RM x 122,6 - F60 - OB - 28 - 6" - 4 / 65

- Tipo
- Ratio
- Brida de acoplamiento ISO 5210
- **d**- Dimensión de acoplamiento a la válvula
- **d**- Tipo de acoplamiento a la válvula de conf. con **NCI-30**
- **G**- Tamaño del hilo del escudo

REDUCTOR MANUAL CILÍNDRICO-CÓNICO PARA ARMADURAS "MULTI-VUELTA" 2CK-50

Hoja no.	920
Fecha	12.01.2005

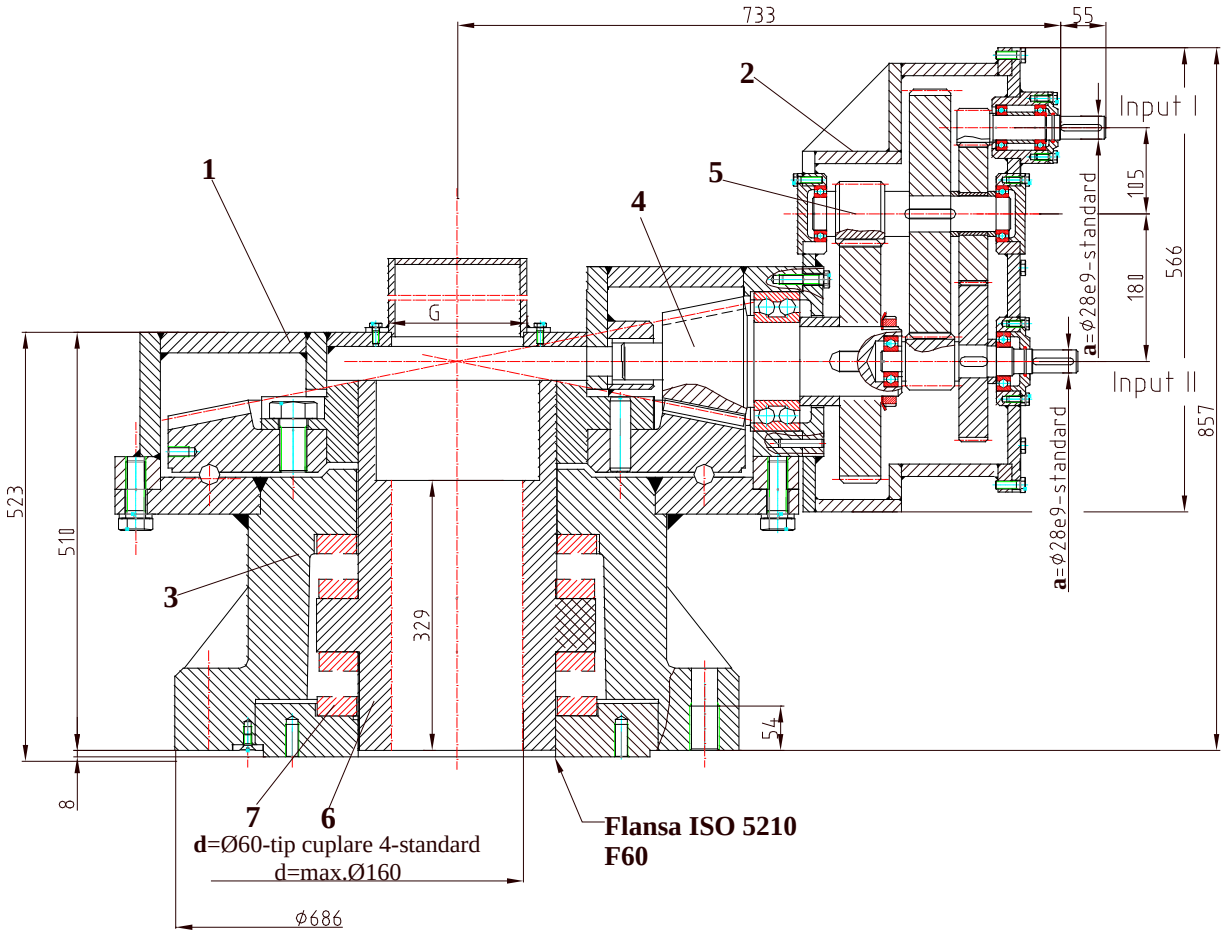

MATERIALES

1.Armazón red. cónico:	OT 450/GS 45
2.Armazón red. cilíndrico:	OT450/GS 45
3.Intermediario:	OT 450/GS 45
4.Engranaje cónico:	OLC 45/C45
5. Engranaje cilíndrico:	OLC45/C45
6.Tuerca de impulsión:	Cu Al10Fe 3T Fagn Ni 22
7.Cojinetes:	81248

CARACTERÍSTICAS TÉCNICAS

- Ratio: Entrada I……..……....493,5
  Entrada II……104,6
- Par de torsión de salida: 50000 Nm
- Fuerza axial: 4500 kN

Entrada	Ratio	Par de torsión de entrada (Nm)	D (mm)	Fuerza tang. sobre rueda de mano (N)
I	493,5	195	800	2x487
	104,6	199		2x497

2CK 50 x 493,5/104,6 - F60 - OB - 28 - 6" - 4 / 60 - 2

- Tipo
- Ratio I / Ratio II
- Brida de acoplamiento ISO 5210
- **OB- Tuerca de impulsión Bz –** estándar
  OF- Tuerca de impulsión Fagn Ni 22
- **a-** Diámetro del árbol de entrada de conf. con DIN 6885
- **G-** Tamaño del hilo del escudo
- **d-** Tipo de acoplamiento a la válvula de conf. con **NCI-30**
- **d-** Dimensión de acoplamiento a la válvula
- 2 árboles de entrada

*Rueda de mano – **A800- estándar***
A600
*Escudo – **A170(6")***
¡Es necesario un pedido por separado!