REDUCTOR MANUAL CÓNICO PARA ARMADURAS "MULTI-VUELTA" **RK – 0.5**

Hoja no.	456a
Fecha	22.07.2004

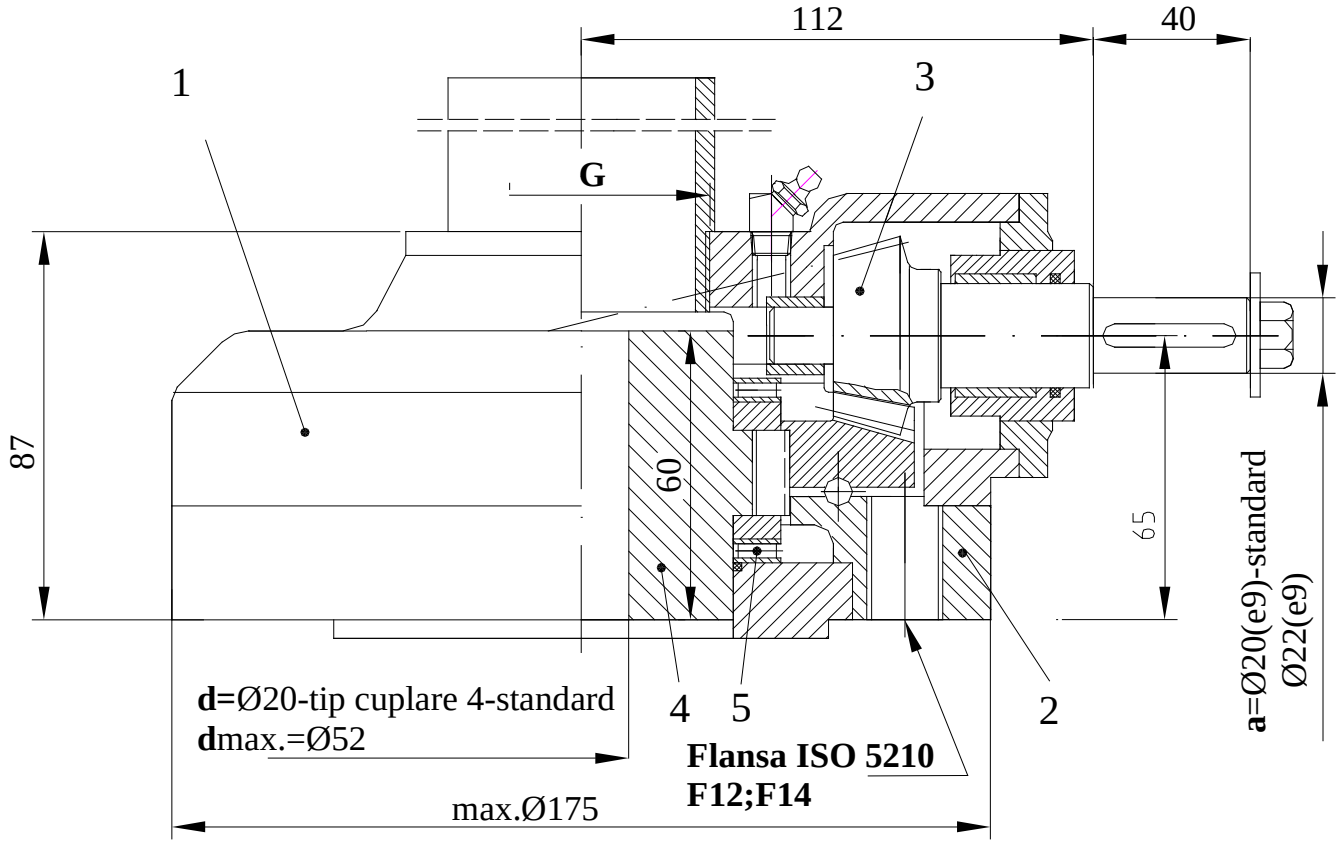

MATERIALES

1.Armazón red. cónico	OT 450/GS 45
2.Intermediario:	OL 50 /St 50
3. Engranaje cónico:	OLC 45/C45
4. Tuerca de impulsión:	Cu Al10Fe3T Fagn Ni 22
5. Cojinetes:	ANK 6085

CARACTERÍSTICAS TÉCNICAS

- Ratio red. cónico: 4
- Par de torsión de salida: 500 Nm
- Fuerza axial: 120 kN

Ratio	Par de torsión de entrada (Nm)	D (mm)	Fuerza tang. sobre rueda de mano (N)
3,5	179	350	2x512
		400	2x447
		600	2x298
4 **Estándar**	**156**	350	2x446
		400	**2x390**
		600	2x260

*Rueda de mano – **A400 - estándar***
A350 ; ; A600
*Escudo – **A60(2")- estándar***
A70(2 3/8")
¡Es necesario un pedido por separado!

SIMBOLIZACIÓN:

RK 0.5 x 4 - F14 - OB - 20 - 2″ - 4 / 20

- Tipo
- Ratio
- Brida de acoplamiento ISO 5210
- **OB- Tuerca de impulsión Bz –** estándar
  OF- Tuerca de impulsión Fagn Ni 22
- **a-** Diámetro del árbol de entrada de conf. con DIN 6885
- **G-** Tamaño del hilo del escudo
- **d-** Tipo de acoplamiento a la válvula de conf. con **NCI-30**
- **d-** Dimensión de acoplamiento a la válvula

REDUCTOR MANUAL CÓNICO PARA ARMADURAS "MULTI-VUELTA"

RK – 2.1

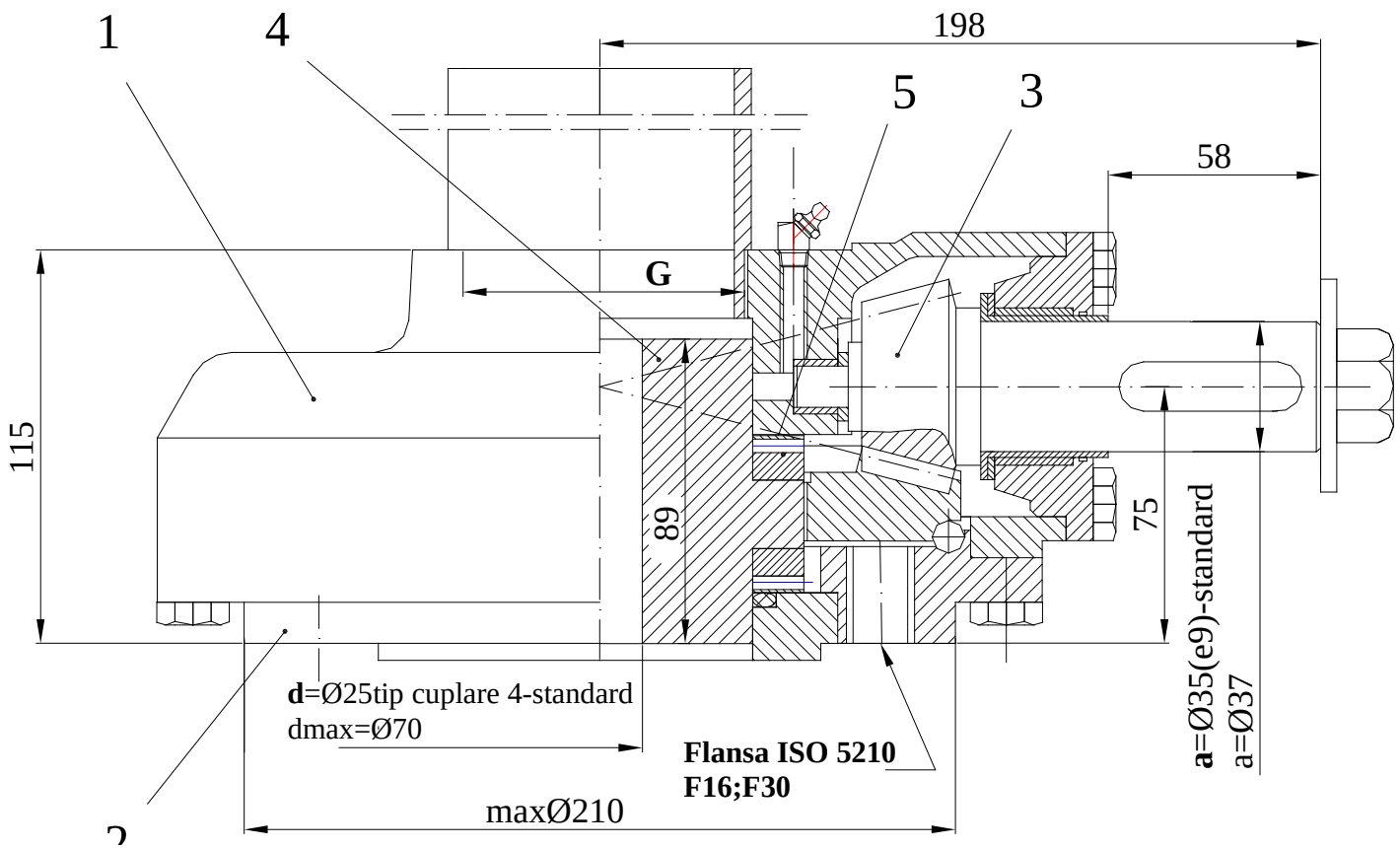

Hoja no.	464d
Fecha	01.03.2007

MATERIALES

1.Armazón red. cónico	OT 450/GS 45
2.Intermediario:	OL 50 /St 50
3. Engranaje cónico:	OLC 45/C45
4. Tuerca de impulsión:	Cu Al10Fe3T Fagn Ni 22
5. Cojinetes:	ANK 90120

CARACTERÍSTICAS TÉCNICAS

- Ratio red. cónico: 6
- Par de torsión de salida: 2000 Nm
- Fuerza axial: 320 kN

Ratio	Par de torsión de entrada (Nm)	D (mm)	Fuerza tang. sobre rueda de mano (N)
6	**416**	400	2x1040
		600	**2x693**
		800	2x520

Rueda de mano – ***A800- estándar***
A400 ; A600
Escudo – ***A88,9(3")***
¡Es necesario un pedido por separado!

SIMBOLIZACIÓN:

RK 2.1 x 6 - F16 - OB - 35 - 3" - 4 / 25

- Tipo
- Ratio
- Brida de acoplamiento ISO 5210
- **OB- Tuerca de impulsión Bz –** estándar
- OF- Tuerca de impulsión Fagn Ni 22
- **a-** Diámetro del árbol de entrada de conf. con DIN 6885
- **G-** Tamaño del hilo del escudo
- **d-** Tipo de acoplamiento a la válvula de conf. con **NCI-30**
- **d-** Dimensión de acoplamiento a la válvula

REDUCTOR MANUAL CÓNICO PARA ARMADURAS "MULTI-VUELTA" **RK – 0.15**

Hoja no.	573a
Fecha	22.07.2004

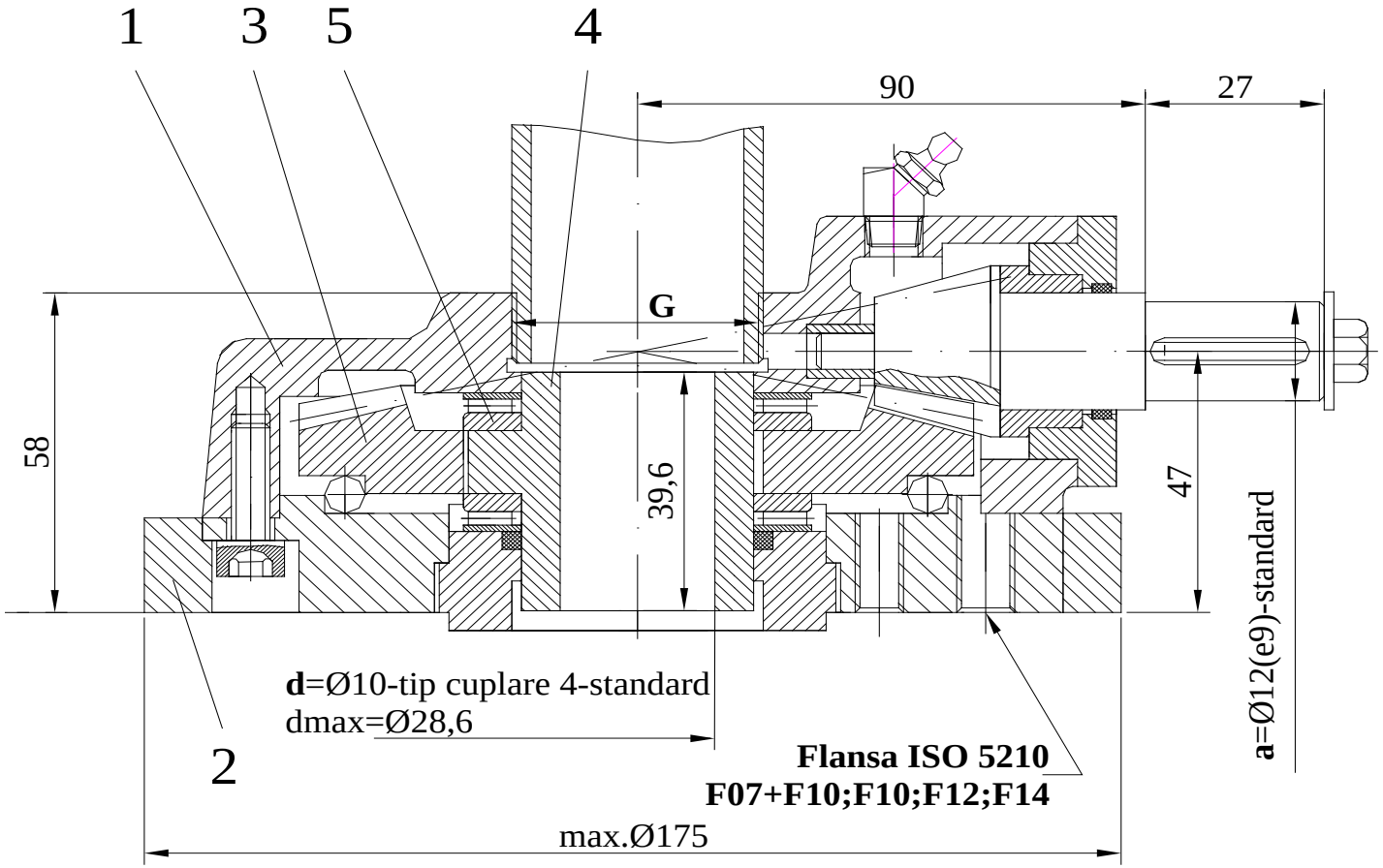

MATERIALES

1.Armazón red. cónico	OT 450/GS 45
2.Intermediario:	OL 50 /St 50
3. Engranaje cónico:	OLC 45/C45
4. Tuerca de impulsión:	Cu Al10Fe3T Fagn Ni 22
5. Cojinetes:	ANK 3552

CARACTERÍSTICAS TÉCNICAS

- Ratio red. cónico: 4
- Par de torsión de salida: 150 N m
- Fuerza axial: 50kN

Ratio	Par de torsión de entrada (Nm)	D (mm)	Fuerza tang. sobre rueda de mano (N)
4	**47**	140	2x334
		225	**2x208**

SIMBOLIZACIÓN:

RK 0.15 x 4 - F10 - OB - 12 - 1 1/8" - 4 / 10

- Tipo
- Ratio
- Brida de acoplamiento ISO 5210
- **OB- Tuerca de impulsión Bz –** estándar
- OF- Tuerca de impulsión F a g n Ni 22
- **a-** Diámetro del árbol de entrada de conf. con DIN 6885
- **G-** Tamaño del hilo del escudo
- **d-** Tipo de acoplamiento a la válvula de conf. con **NCI-30**
- **d-** Dimensión de acoplamiento a la válvula

Rueda de mano – **ø 225 – *estándar***
ø 140
Escudo – **A 38(1 1/8")**
¡Es necesario un pedido por separado!

REDUCTOR MANUAL CÓNICO PARA ARMADURAS "MULTI-VUELTA" **RK – 0.2**

Hoja no.	683a
Fecha	27.07.2004

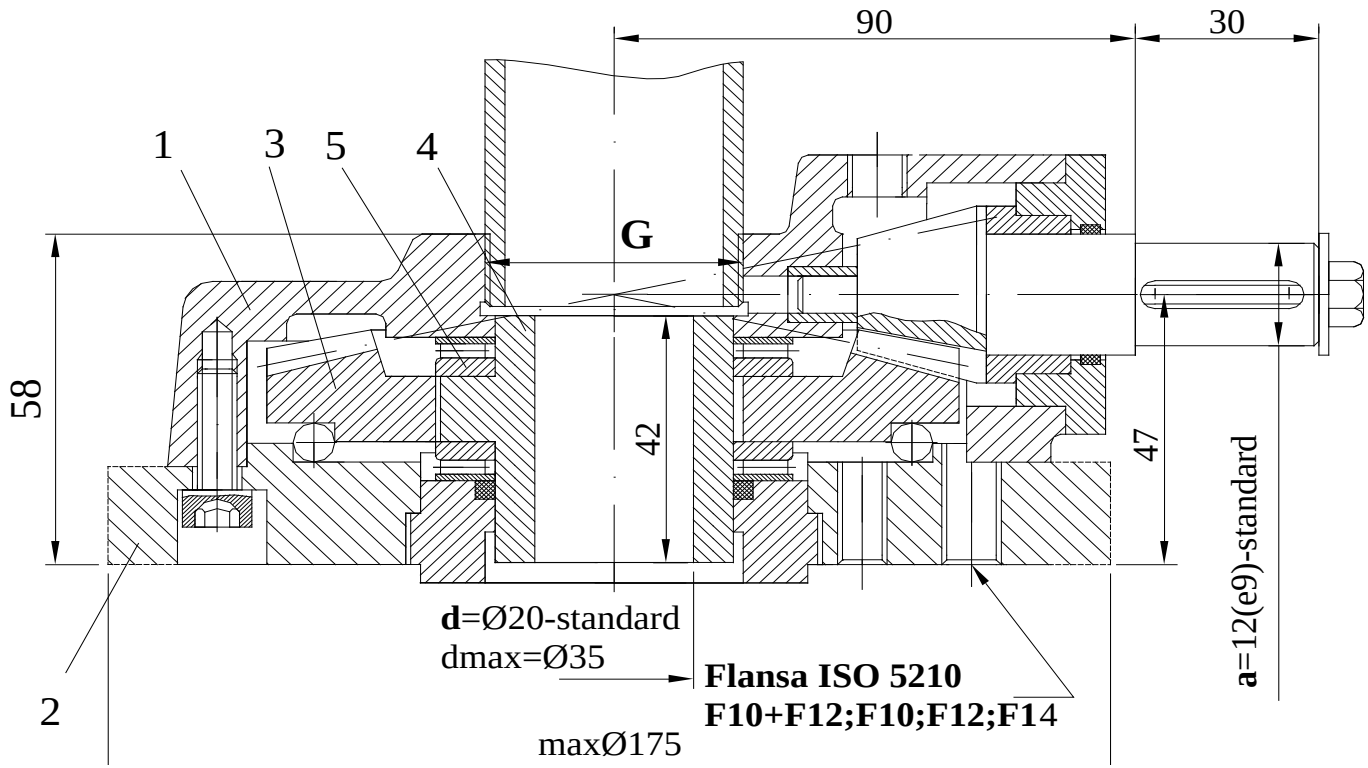

MATERIALES

1.Armazón red. cónico	OT 450/GS 45
2.Intermediario:	OL 50 /St 50
3. Engranaje cónico:	OLC 45/C45
4. Tuerca de impulsión:	Cu Al10Fe3T Fagn Ni 22
5. Cojinetes:	ANK 4565

CARACTERÍSTICAS TÉCNICAS

- Ratio red. cónico: 4
- Par de torsión de salida: 200 Nm
- Fuerza axial: 70kN

Ratio	Par de torsión de entrada (Nm)	D (mm)	Fuerza tang. sobre rueda de mano (N)
4	**62**	225	2x266
		300	**2x200**

Rueda de mano – ***ø 300 – estándar***
ø 225
Escudo – ***A 48(1 ½")***
¡Es necesario un pedido por separado!

SIMBOLIZACIÓN:

RK 0.2 x 4 - F14 - OB - 12 - 1 ½" - 4 / 20

Tipo

Ratio

Brida de acoplamiento ISO 5210

OB- Tuerca de impulsión Bz – estándar
OF- Tuerca de impulsión Fagn Ni 22

a- Diámetro del árbol de entrada de conf. con DIN 6885

G- Tamaño del hilo del escudo

d- Tipo de acoplamiento a la válvula de conf. con **NCI-30**

d- Dimensión de acoplamiento a la válvula

REDUCTOR MANUAL CÓNICO PARA ARMADURAS "MULTI-VUELTA" **RK – 0.3**

Hoja no.	685 b
Fecha	03.06.2005

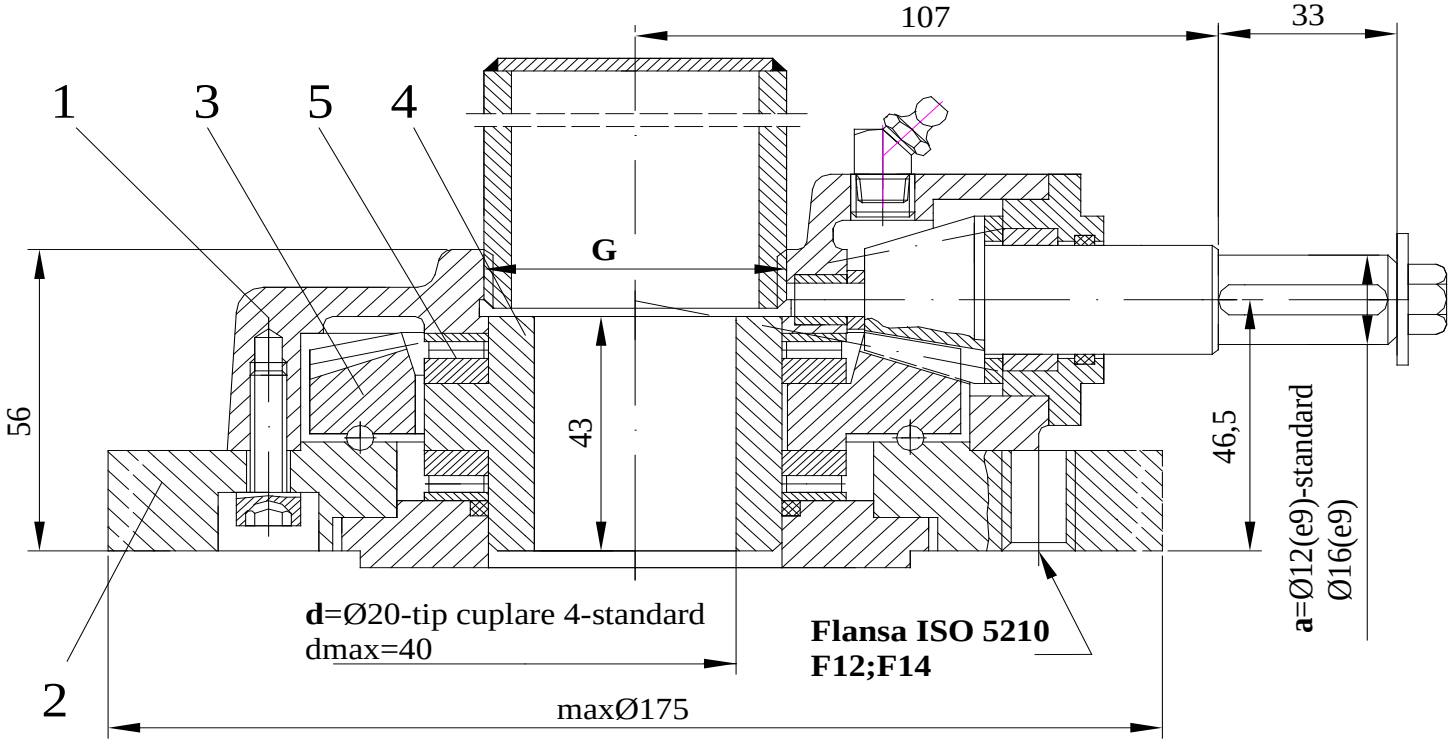

MATERIALES

1.Armazón red. cónico	OT 450/GS 45
2.Intermediario:	OL 50 /St 50
3. Engranaje cónico:	OLC 45/C45
4. Tuerca de impulsión:	Cu Al10Fe3T Fagn Ni 22
5. Cojinetes:	ANK 5070

CARACTERÍSTICAS TÉCNICAS

- Ratio red. cónico: 4
- Par de torsión de salida: 300 Nm
- Fuerza axial: 70 kN

Ratio	Par de torsión de entrada (Nm)	D (mm)	Fuerza tang. sobre rueda de mano (N)
4	**93**	225	2x412
		350	**2x265**

*Rueda de mano –**A350 - estándar***
A225
*Escudo – **A48(1 ½")***
¡Es necesario un pedido por separado!

SIMBOLIZACIÓN:

RK 0.3 x 4 - F14 - OB - 16 - 1 ½" - 4 / 20

- Tipo
- Ratio
- Brida de acoplamiento ISO 5210
- **OB- Tuerca de impulsión Bz –** estándar
  OF- Tuerca de impulsión Fagn Ni 22
- **a-** Diámetro del árbol de entrada de conf. con DIN 6885
- **G-** Tamaño del hilo del escudo
- **d-** Tipo de acoplamiento a la válvula de conf. con **NCI-30**
- **d-** Dimensión de acoplamiento a la válvula

REDUCTOR MANUAL CÓNICO PARA ARMADURAS "MULTI-VUELTA" **RK – 1**

Hoja no.	742b
Fecha	27.09.2005

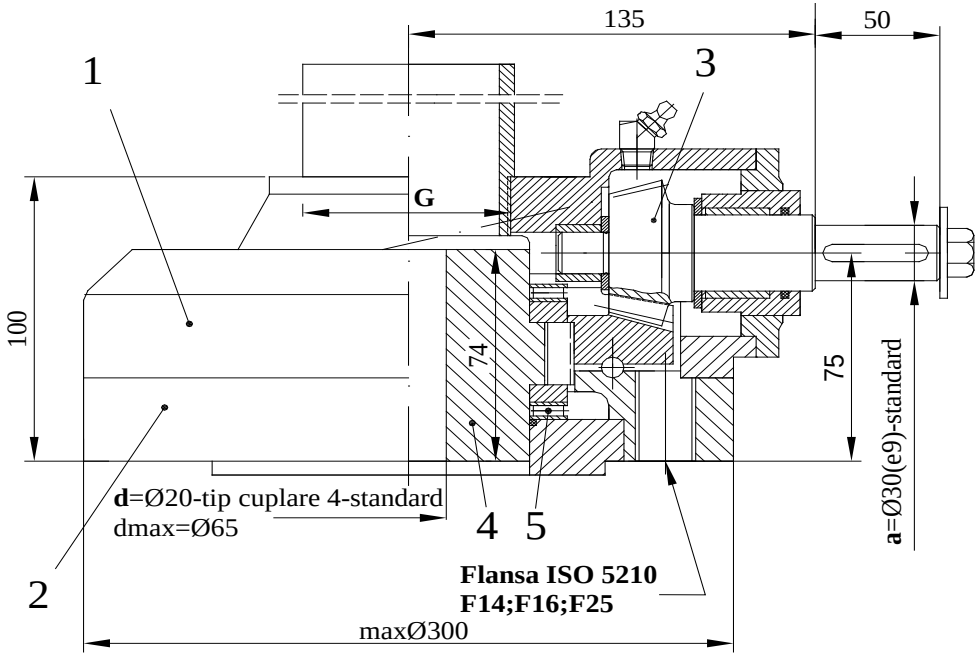

MATERIALES

1.Armazón red. cónico	OT 450/GS 45
2.Intermediario:	OL 50 /St 50
3. Engranaje cónico:	OLC 45/C45
4. Tuerca de impulsión:	Cu Al10Fe3T Fagn Ni 22
5. Cojinetes:	ANK 90120

CARACTERÍSTICAS TÉCNICAS

- Ratio red. cónico: 4
- Par de torsión de salida: 1000 Nm
- Fuerza axial: 230 kN

Ratio	Par de torsión de entrada (Nm)	D (mm)	Fuerza tang. sobre rueda de mano (N)
4	312	350	2x890
		400	2x780
		600	2x617
6	217	350	2x472
		400	2x540

SIMBOLIZACIÓN:

RK 1 x 4 - F16 - OB - 30 - 2 3/8" - 4 / 20

- **RK 1** – Tipo
- **4** – Ratio
- **F16** – Brida de acoplamiento ISO 5210
- **OB**- **Tuerca de impulsión Bz –** estándar; OF- Tuerca de impulsión Fagn Ni 22
- **30** – **a**- Diámetro del árbol de entrada de conf. con DIN 6885
- **2 3/8"** – **G**- Tamaño del hilo del escudo
- **4** – **d**- Tipo de acoplamiento a la válvula de conf. con **NCI-30**
- **20** – **d**- Dimensión de acoplamiento a la válvula

*Rueda de mano – **A600 – estándar***
A350;A400 ;
*Escudo – **A70(2 3/8)***
¡Es necesario un pedido por separado!