ZYLINDERHANDGETRIBE FÜR “MULTIGANG”-ARMATUREN **ICR-5**

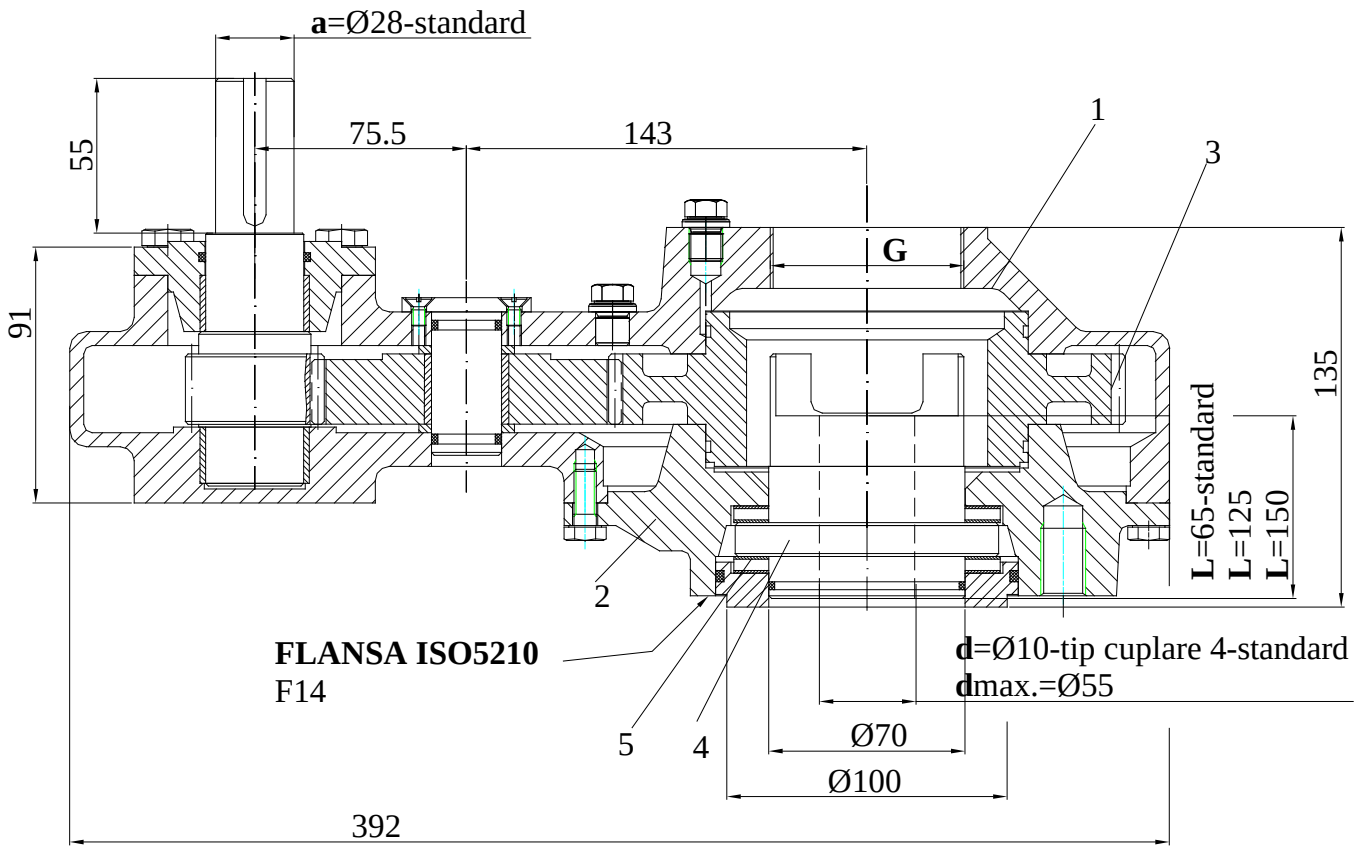

Blatt Nr.	772b
Datum	01.09.2006

MATERIALIEN

1.Getriebengehäuse:	Fc 250/GG25
2.Vermittler:	Fc 250/GG25
3.Zylinderantrieb:	OLC 45 / C 45
4.Antriebsmutter:	CuAl10Fe3T
5.Lager:	ANK7095

TECHNISCHE DATEN

- Verhältnis: 4
- Ausgangsmoment : 500 Nm
- Axialkraft: 120kN

Handrand – max. A350
Schutzschilder:A70(2 3/8”)
Wird besonders bestellt!

SYMBOLE:

ICR-5 x 4 - F14 - 28 - 2 3/8” - 1 / 10 - 65

- Typ
- Verhältnis
- Ausgangkupplungsflansch ISO5210
- **a**-Eingangswellendurchmesser gemäß DIN 6885
- **30**
- **G**-Ventilkupplungstyp
- **d**-Ventilkupplungstyp gemäß **NCI**
- **d**-Ventilkupplungsgröße
- **L**= Mutterlänge

ZYLINDERHANDGETRIBE FÜR “MULTIGANG”-ARMATUREN **ICR-10**

Blatt Nr.	773b
Datum	29.05.2006

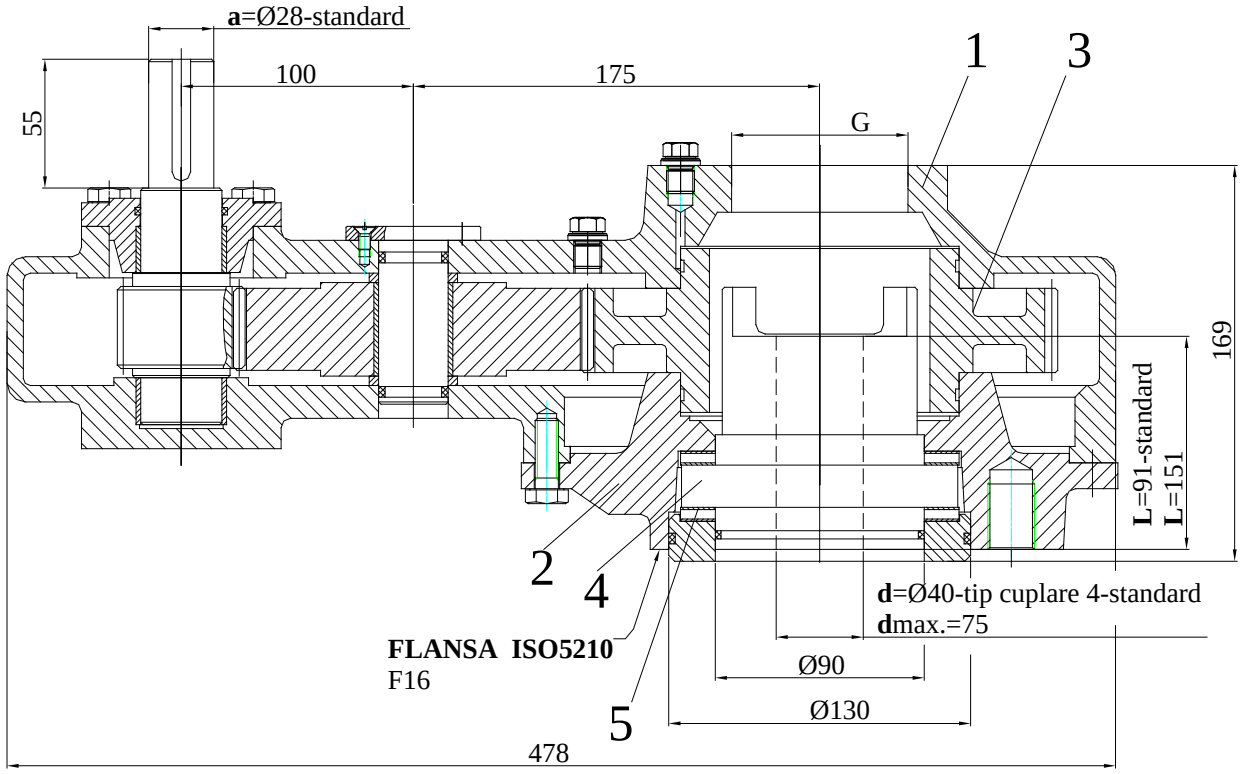

MATERIALIEN

1.Getriebengehäuse:	Fc 250/GG25
2.Vermittler:	Fc 250/GG25
3.Zylinderantrieb:	OLC 45 / C 45
4.Antriebsmutter:	Al10Fe3T/G-SnBz10
5.Lager:	ANK 90120

TECHNISCHE DATEN

● Verhältnis:	4
● Ausgangsmoment:	1000 Nm
●Axialkraft:	320 kN

SYMBOLE :

ICR-10 x 4 - F16 - 28 - 3” - 1 / 90 - 91

- Typ
- Verhältnis
- Ausgangkupplungsflansch ISO5210
- **a**-Eingangswellendurchmesser gemäß DIN 6885
- **d**- Ventilkupplungstyp gemäß **NCI 30**
- **d**- Ventilkupplungsgröße
- **L**= Mutterlänge

Handrand – max.A400
Schutzschilder:A88,9(3”)
Wird besonders bestellt!

ZYLINDERHANDGETRIBE FÜR “MULTIGANG”-ARMATUREN **ICR-20**

Blatt Nr.	774b
Datum	01.09.2006

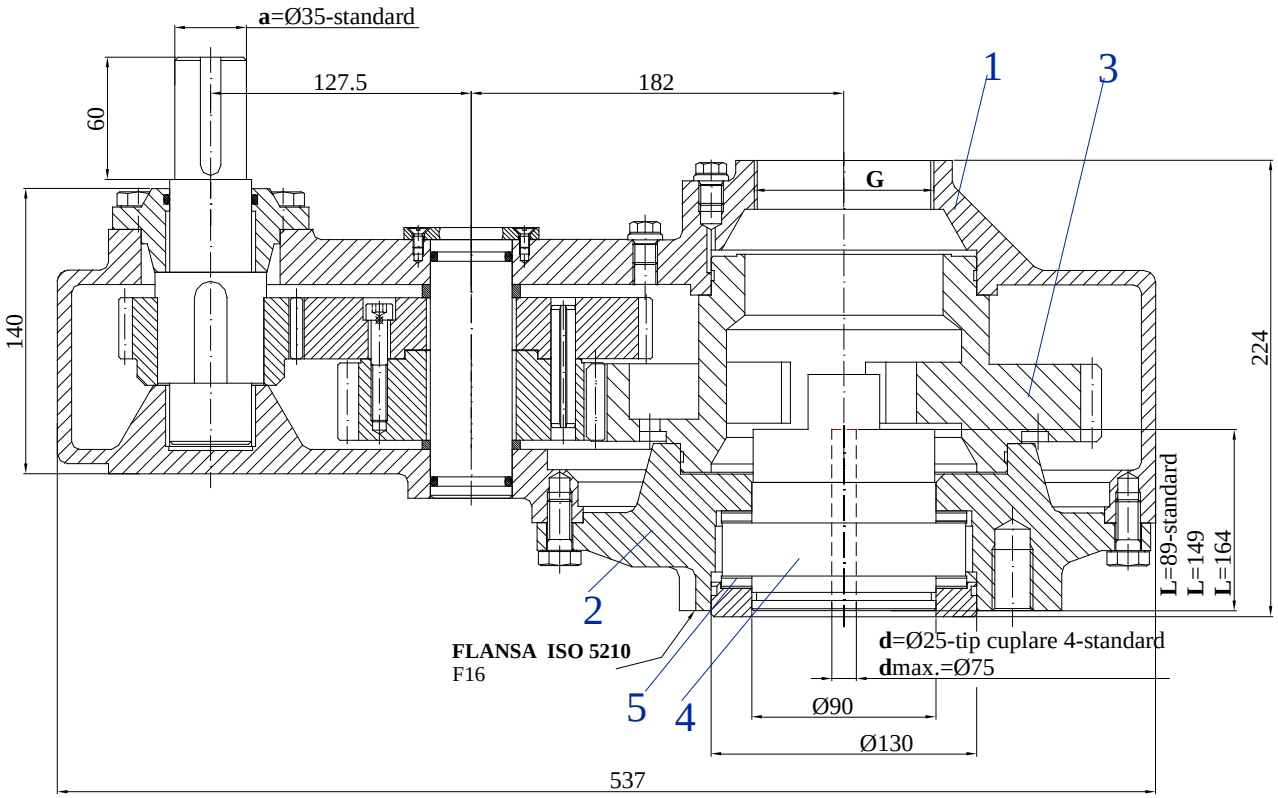

MATERIALIEN

1.Getriebengehäuse: F c 250/GG25
2.Vermittler: F c 250/GG25
3.Zylinderantrieb: OLC 45 / C 45
4.Antriebsmutter: CuAl10Fe3T
5.Lager: ANK60120

TECHNISCHE DATEN

- Verhältnis: 4,2;6;10
- Ausgangsmoment: 2000 N m
- Axialkraft: 320kN

SYMBOLE :

ICR-20 x 6 - F16 - 35 - 3” - 1 / 25 - 89

- Typ
- Verhältnis
- Ausgangkupplungsflansch ISO5210
- **a**-Eingangswellendurchmesser gemäß DIN 6885
- **d**- Ventilkupplungstyp gemäß **NCI 30**
- **d**- Ventilkupplungsgröße
- **L**= Mutterlänge

Handrand – A400;max.A500
Schutzschilder:A88,9(3”)
Wird besonders bestellt!

ZYLINDERHANDGETRIBE FÜR “MULTIGANG”-ARMATUREN **ICR-50**

Blatt Nr.	776b
Datum	01.09.2006

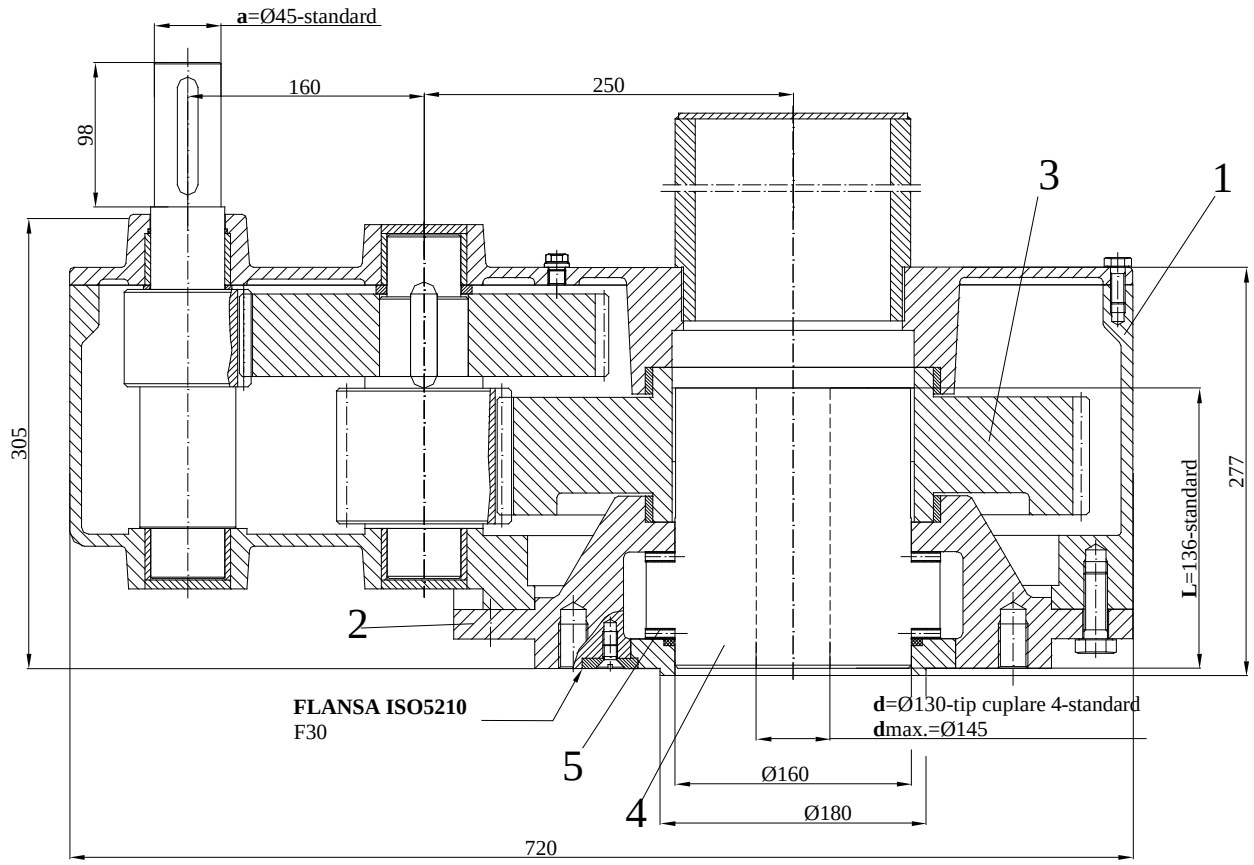

MATERIALIEN

1.Getriebengehäuse:	OL 37/St 37
2.Vermittler:	F c 250/GG25
3.Zylinderantrieb:	OLC 45 / C 45
4.Antriebsmutter:	CuAl10Fe3T
5.Lager:	AXK160200

TECHNISCHE DATEN

- Verhältnis: 12
- Ausgangsmoment: 5000 Nm
- Axialkraft: 570 kN

SYMBOLE :

ICR-50 x 12 - F30 - 45 - 5 1/2” - 1 / 130 - 136

- Typ
- Verhältnis
- Ausgangkupplungsflansch ISO5210
- **a**-Eingangswellendurchmesser gemäß DIN 6885
- **d**- Ventilkupplungstyp gemäß **NCI 30**
- **d**- Ventilkupplungsgröße
- **L**= Mutterlänge

Handrand – max.A600
Schutzschilder-A150(5 ½”)
Wird besonders bestellt!